MITSUBISHI HEAVY INDUSTRIES

MOVE THE WORLD FORWARD MITSUBISHI HEAVY INDUSTRIES GROUP

БЫТОВЫЕ И ПОЛУПРОМЫШЛЕННЫЕ

СИСТЕМЫ КОНДИЦИОНИРОВАНИЯ

2020
2021

СОДЕРЖАНИЕ

БЫТОВЫЕ СИСТЕМЫ

Технологии MHI 2
Модельный ряд 24
Функции. Значение пиктограмм 26
Серия SRK-ZSX-W 28
Серия SRK-ZS-W 32
Серия SRK-ZSPR-S 36
Серия SRK-ZR-W 42
NEW Серия SKM-ZSP-W 46
Серия SRF-ZMX-S 48
NEW Серия FDTC-VH 52
NEW Серия SRR-ZS-W 56
NEW Серия FDUM50VH 60
NEW Серия FDE50VH 61

МУЛЬТИСПЛИТ-СИСТЕМЫ

Преимущества мультисплит-систем MHI 63
Серия SCM. Внутренние блоки. 64
Серия SCM. Наружные блоки. 66
Системы управления бытовыми кондиционерами 72

ПОЛУПРОМЫШЛЕННЫЕ СИСТЕМЫ

Модельный ряд 78
Наружные блоки
NEW Серия HYPER INVERTER 80
NEW Серия MICRO INVERTER 84
NEW Серия STANDARD INVERTER 90
Внутренние блоки
NEW Серия FDT-VH 92
NEW Серия FDTC-VH 98
NEW Серии SRK-ZSX-W, SRK-ZR-W 100
NEW Серия FDE-VH 104
NEW Серия FDUM-VH 108
NEW Серия FDU-VH 114
Серия FDF-VD 120
Мультисистема V-multi 124
Системы интеллектуального управления 126

ЭЛЕГАНТНЫЕ

Настенные кондиционеры Mitsubishi Heavy Industries серий SRK-ZSX и SRK-ZS проектировали разработчики известной миланской студии промышленного дизайна TENSA SRL. Исходя из предпочтений европейских потребителей, они предложили принципиально новую концепцию внутреннего блока с плавными обтекаемыми контурами, который гармонично вписывается в интерьер любого стиля: от классики до хай-тека.

ТИХИЕ И КОМФОРТНЫЕ

Mitsubishi Heavy Industries предлагает уникальные кондиционеры с оптимальным набором функций для круглогодичного создания комфортного климата. Летом они обеспечат приятную прохладу без сквозняков. В холодное время года (вплоть до -20°C) возьмут на себя обогрев дома или офиса. Оборудование MHI по-настоящему тихое: работающий кондиционер практически не слышно, уровень шума всего от 19 дБ(А), он не потревожит даже чуткий сон ребенка.

НЕПРЕВЗОЙДЕННАЯ ЭФФЕКТИВНОСТЬ, ВЫСОКАЯ НАДЕЖНОСТЬ И ПЕРЕДОВЫЕ ТЕХНОЛОГИИ MITSUBISHI HEAVY INDUSTRIES

Что такое кондиционеры Mitsubishi Heavy Industries?

ЭТО КОМФОРТ!
Кондиционеры MHI быстро охлаждают, точно поддерживают температуру, не создают сквозняков, тихо работают и делают воздух в вашем доме чистым и свежим.

ЭТО ЗАЩИТА ОКРУЖАЮЩЕЙ СРЕДЫ!
Оборудование MHI бережно расходует электроэнергию, не нанося вреда экологии и экономя средства пользователя.

ЭТО СТИЛЬ!
Самые последние мировые тенденции промышленного дизайна воплощены в кондиционерах MHI.

ЭТО НАДЕЖНОСТЬ!
MHI гарантирует безупречное японское качество и длительный срок эксплуатации своих систем.

A'DESIGN AWARD WINNER 2017 SILVER

Награда за дизайн сплит-системы Mitsubishi Heavy Industries SRK-ZSX

Сплит-системы SRK-ZSX (серия Deluxe) получили серебро в престижной премии A'Design Award в номинации «Инженерное и техническое проектирование».

УДОБНЫЕ ПРИ МОНТАЖЕ

Большая длина труб фреоновой магистрали не накладывает ограничений при выборе места установки внутреннего блока, а наружный блок не портит фасад здания, т.к. его можно разместить на расстоянии до 20-30 метров от внутреннего блока.

ОЧИЩАЮТ ВОЗДУХ

За чистоту и свежесть воздуха отвечает широкий спектр фильтров, а также система самоочистки внутреннего блока. Кроме того, уникальная антиаллергенная система очистки удаляет из воздуха бытовые аллергены.

ЭКОНОМИЧНЫЕ

В кондиционерах Mitsubishi Heavy Industries реализовано сразу несколько новых энергосберегающих технологий, благодаря чему все модели экономно расходуют электроэнергию, обладая при этом высокой эффективностью.

ЭКОНОМИЧНЫЕ И ЭКОЛОГИЧНЫЕ

Кондиционер – достаточно энергоемкий бытовой прибор. Поэтому при выборе сплит-системы важно обращать внимание на показатели энергосбережения. Производители постоянно борются за улучшение коэффициента энергоэффективности своего оборудования.

Радикальные изменения в дизайне и новые конструкторские разработки привели к значительному повышению показателей энергоэффективности кондиционеров MHI, ведущих к экономии электроэнергии, а в глобальном масштабе к сохранности окружающей среды.

R32 – хладагент следующего поколения, который имеет потенциал воздействия на глобальное потепление на 70% ниже чем у R410A. Благодаря своим превосходным качествам R32 имеет преимущество в области энергоэффективности. Он обладает потенциальным охлаждающим эффектом в 1,5 раза выше, чем у R410A. Это означает, что для достижения желаемых параметров система требует меньшего объема хладагента при тех же условиях работы, что и хладагент R410A.

MITSUBISHI HEAVY INDUSTRIES

ВЫСОКАЯ ЭНЕРГОЭФФЕКТИВНОСТЬ ОТ КЛАССА «А» ДО «А+++»

Весь модельный ряд бытовых сплит-систем MHI имеет высокую сезонную энергоэффективность: от класса «А» до «А+++». Высочайших показателей энергосбережения удалось добиться благодаря применению технологии DC PAM-инвертор и использованию двухроторного компрессора.

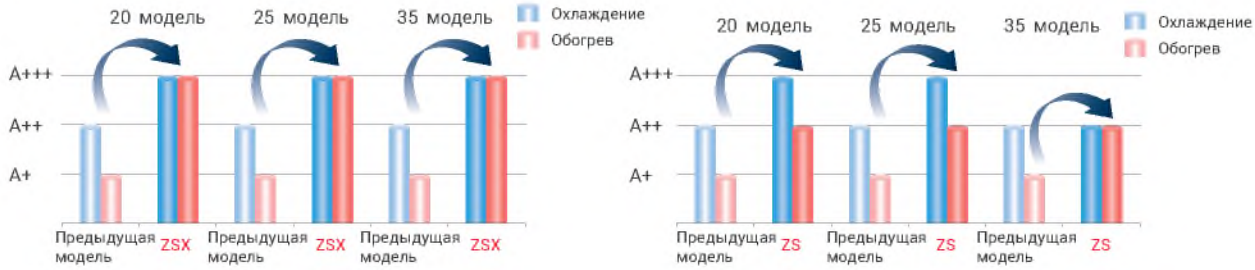

НОВЫЙ ИНВЕРТОР ПОСТОЯННОГО ТОКА (DC PAM)

Система с инверторным приводом имеет ряд преимуществ по сравнению с системой, работающей с постоянной скоростью. Инверторный кондиционер обеспечивает быстрое охлаждение/нагрев помещения: заданная температура устанавливается буквально за считанные минуты. После этого кондиционер замедляет скорость работы компрессора, поддерживая комфортные условия и экономя электричество. Инверторный компрессор также обеспечивает более высокую производительность.

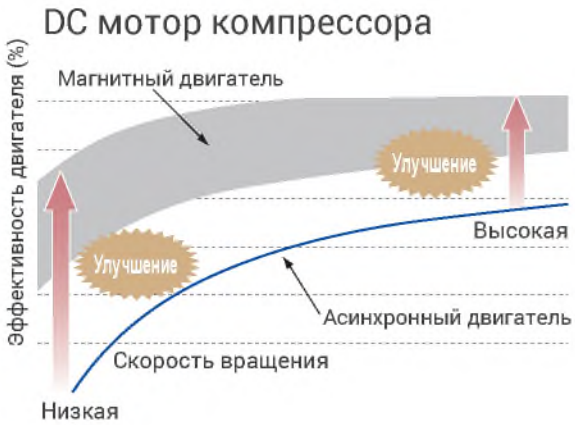

Максимальный комфорт и энергоэффективность достигаются при большей выходной мощности и оптимизации управления

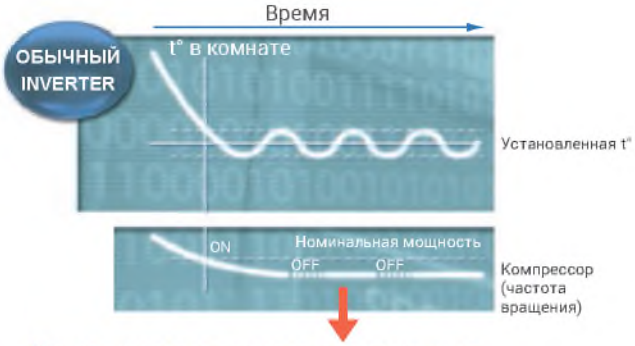

Менее передовая технология не регулирует циклы ВКЛ/ВЫКЛ.

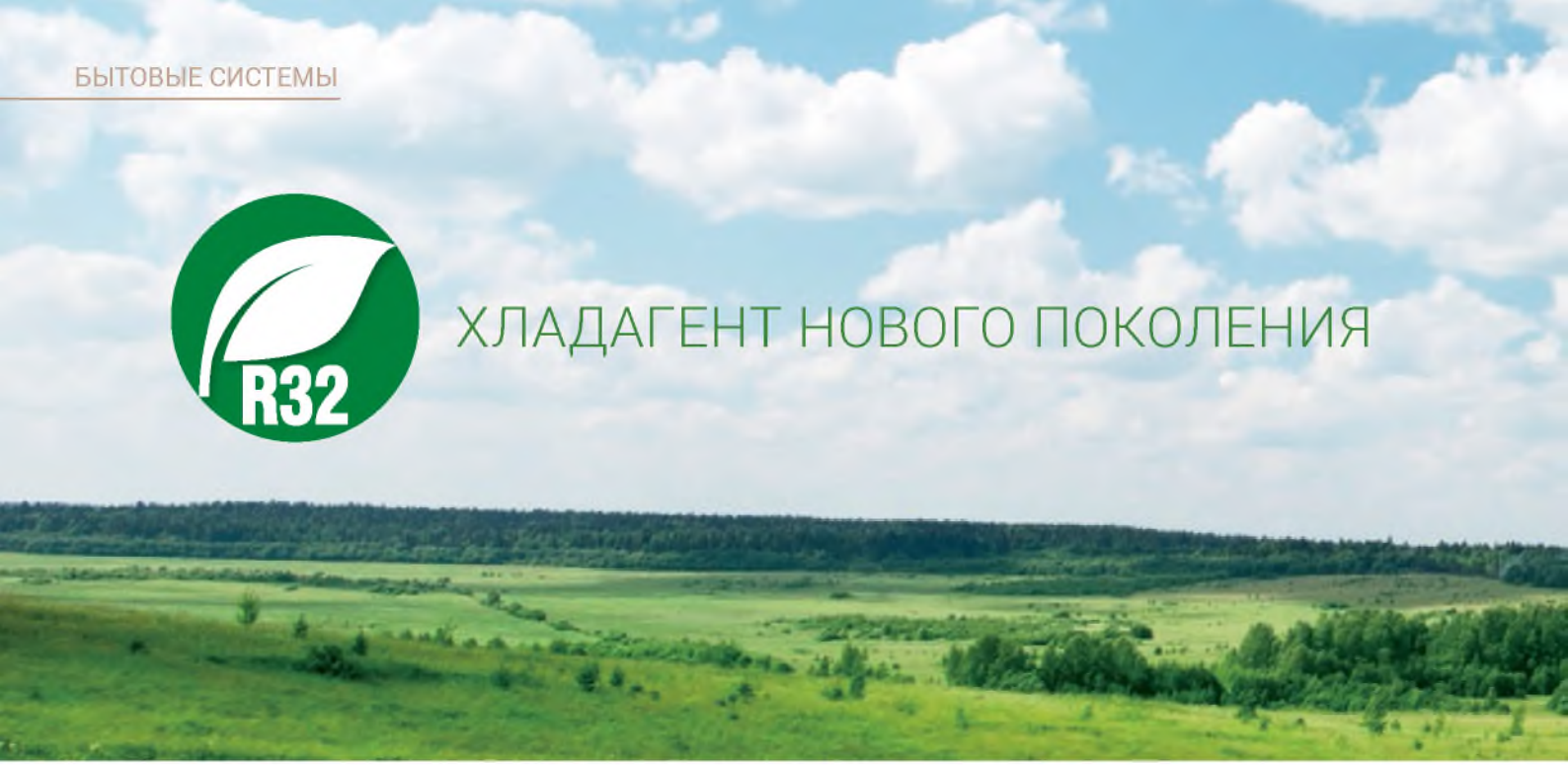

ХЛАДАГЕНТ НОВОГО ПОКОЛЕНИЯ

ХЛАДАГЕНТ НОВОГО ПОКОЛЕНИЯ R32

МИРОВОЕ СООБЩЕСТВО БЕЗВОЗВРАТНО НАПРАВЛЯЕТ РЫНОК В СТОРОНУ БОЛЕЕ ВЫСОКОЙ ЭФФЕКТИВНОСТИ И СНИЖЕНИЯ ВЫБРОСОВ ПАРНИКОВЫХ ГАЗОВ. ПОСТАНОВЛЕНИЕ ЕС №517/2014 О ЖЕСТКОМ ОГРАНИЧЕНИИ ИСПОЛЬЗОВАНИЯ ФТОРСОДЕРЖАЩИХ ГАЗОВ В БЛИЖАЙШИЕ ДЕСЯТИЛЕТИЯ КОРЕННЫМ ОБРАЗОМ ИЗМЕНИТ ПРАВИЛА ИСПОЛЬЗОВАНИЯ ХОЛОДИЛЬНЫХ ГАЗОВ НА СУШЕ И НА МОРЕ.

MITSUBISHI HEAVY INDUSTRIES ОТВЕТСТВЕННЫЙ ПРОИЗВОДИТЕЛЬ И ЭКОЛОГИЧЕСКАЯ БЕЗОПАСНОСТЬ – ОДНА ИЗ ГЛОБАЛЬНЫХ ЦЕЛЕЙ КОМПАНИИ. ПЕРЕХОД НА ОЗОНОБЕЗОПАСНЫЙ ФРЕОН R32 ПОЗВОЛЯЕТ ПОВЫСИТЬ ЭНЕРГЕТИЧЕСКУЮ ЭФФЕКТИВНОСТЬ КЛИМАТИЧЕСКОГО ОБОРУДОВАНИЯ MHI И СНИЗИТЬ ПОТЕНЦИАЛ ВОЗДЕЙСТВИЯ НА ГЛОБАЛЬНОЕ ПОТЕПЛЕНИЕ (GWP).

РЕГЛАМЕНТ СОВЕТА ЕС № 517/2014 ПО ФТОРСОДЕРЖАЩИМ ГАЗАМ (F-GAS)

- В январе 2015 г. вступили в силу ограничения на использование фторосодержаих газов (F-Gases).
- Фторированные хладагенты (HFCs), которые активно используются в HVAC индустрии, относятся к фторсодержащим газам (F-Gases).

Этапы снижения использования HFCs

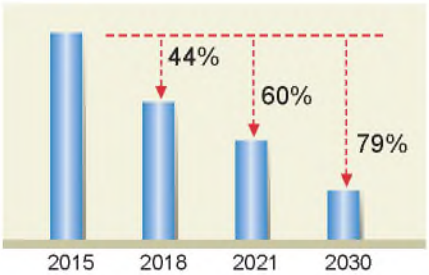

* GWP (Global Warming Potential – Потенциал воздействия на глобальное потепление).
GWP показывает сколько тепла задерживают парниковые газы. GWP — отношение количества тепла, задержанное определённой массой газа к количеству тепла задерживаемому двуокисью углерода, такой же массы. GWP рассчитывается в интервале сто лет.

Снижение GWP + Снижение массы хладагента в системе = Снижение выбросов HFCs

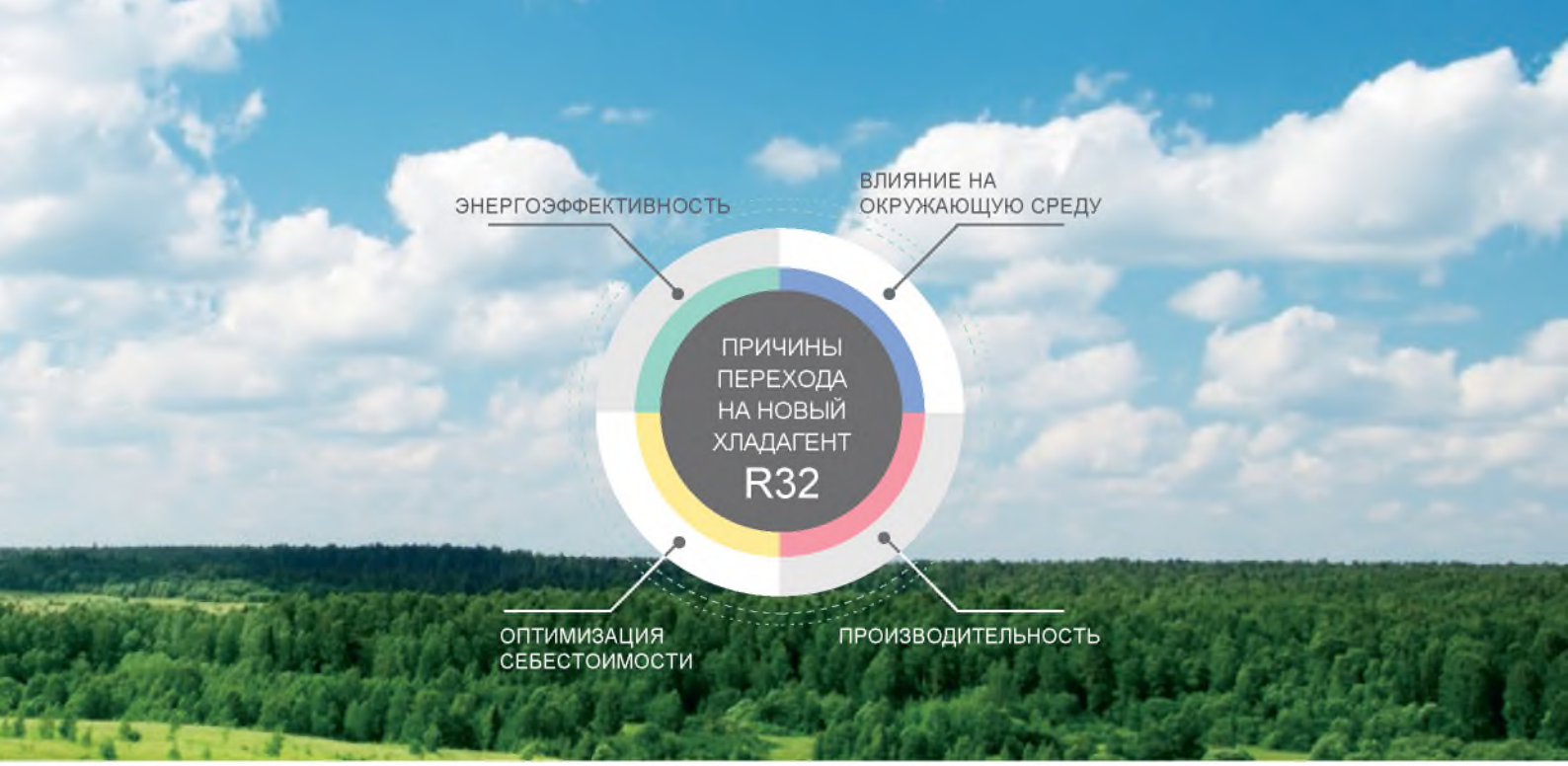

ФАКТЫ О ХЛАДАГЕНТЕ R32

- R32 – однокомпонентное вещество.
- Известен, как компонент смеси R410A (50% R32, 50% R125).
- Уже используется в системах кондиционирования воздуха по всему миру.
- Низкий GWP, на 68% ниже, чем у R410A.
- Высокая энергоэффективность. Низкая вязкость позволяет уменьшить потери давления в элементах холодильного контура, что повышает энергоэффективность до 5% по сравнению с R410.
- Использование меньшего количества хладагента в системе. По сравнению с R410A на 20% меньше по массе при равной производительности.
- Легкий в обращении:
  - допускает дозаправку оборудования независимо от количества хладагента в контуре;
  - можно повторно использовать;
  - не разделяется на фракции в процессе хранения.

Низкий Потенциал Глобального Потепления

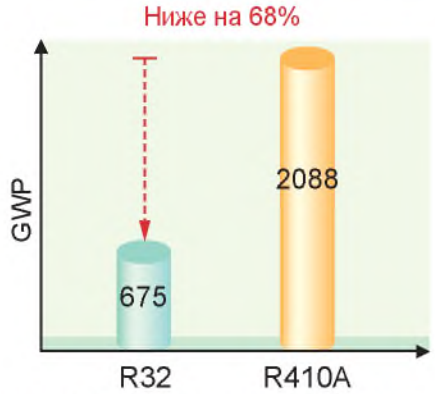

Значения GWP основаны на 4-м отчете Межправительственной группы экспертов по изменению климата (МГЭИК)

Снижение заправки системы хладагентом

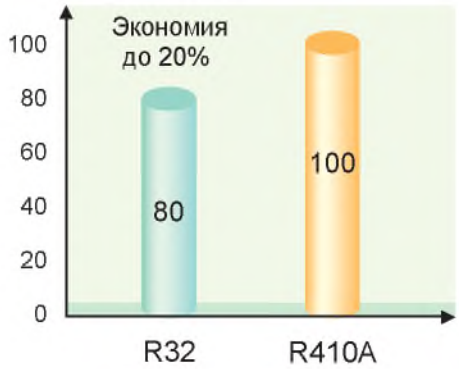

НОВЫЙ АЛГОРИТМ РАБОТЫ ИНВЕРТОРА

Благодаря использованию технологии векторного управления инверторным компрессором достигнута высочайшая эффективность, которая характеризуется следующими преимуществами:

- сверхплавное изменение скорости от низкой до высокой;
- плавная синусоидальная кривая изменения напряжения;
- эффективность использования энергии на низких скоростях вращения компрессора значительно увеличена.

КОМПРЕССОР

Применение нового двухроторного компрессора позволило значительно увеличить энергоэффективность бытовых кондиционеров MHI при сохранении низкого уровня шума и отсутствии вибрации. Электродвигатель компрессора производится с использованием неодимовых магнитов, которые генерируют сильное магнитное поле, компенсируя потери при сжатии хладагента.

Применяется на всех моделях серии ZSX

ТЕХНОЛОГИИ ЭНЕРГОСБЕРЕЖЕНИЯ

РЕЖИМ ECO

В сплит-системах MHI реализована функция энергосбережения ECO OPERATION. Инфракрасный датчик Human Sensor, встроенный во внутренний блок, отслеживает движение людей. При их активной деятельности кондиционер работает в заданном режиме в полную силу, точно поддерживая температуру на установленном уровне. При отсутствии пользователей в помещении более 15 минут кондиционер снизит мощность для экономии энергии. После их возвращения система перейдет на стандартный режим работы. Функция доступна как в режиме охлаждения, так и обогрева.

В режиме охлаждения

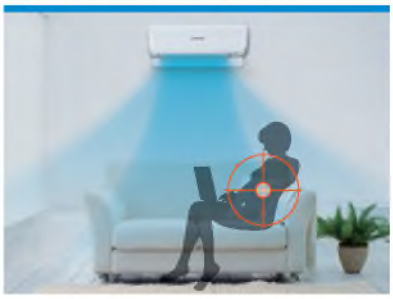

В режиме охлаждения кондиционер снижает свою мощность и переходит в энергосберегающий режим, когда в комнате мало движения.

В режиме обогрева

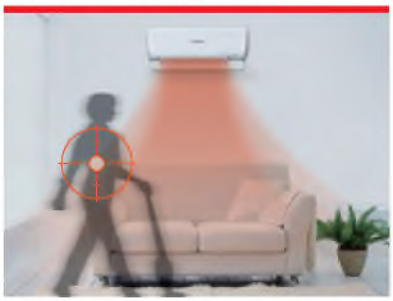

В режиме обогрева кондиционер снижает свою мощность и переходит в энергосберегающий режим при высокой активности людей в комнате.

АВТОМАТИЧЕСКОЕ ВЫКЛЮЧЕНИЕ

Функция автоматического выключения AUTO OFF станет настоящим спасением для тех, кто забывает выключать бытовые приборы и не привык пользоваться таймером автоматического выключения. Кондиционер с помощью инфракрасного датчика Human Sensor определяет присутствие человека и переходит в режим ожидания (STAND BY), если в течение часа в помещении никого нет. Если комната пустует более 12 часов, система отключится полностью.

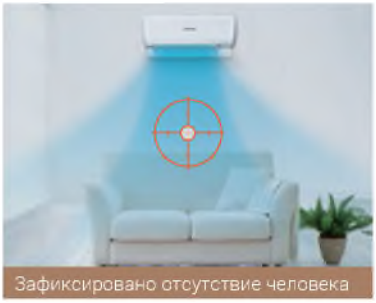

Прибор снижает мощность работы, когда в комнате никого нет.

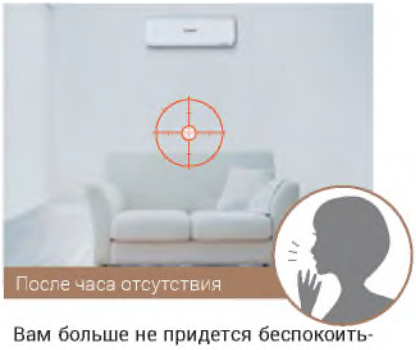

Вам больше не придется беспокоиться о том, что вы забыли выключить кондиционер. Прибор будет «спать», пока вы не вернетесь.

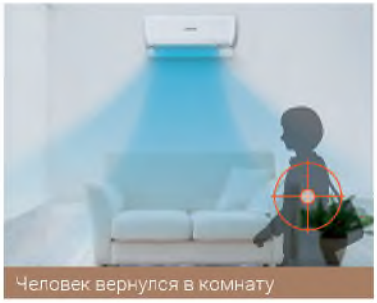

После вашего возвращения кондиционер самостоятельно включится и будет работать в установленном ранее режиме.

FUZZY AUTO

Кондиционер динамично отслеживает изменение погоды за окном, регулируя температуру внутри: если на улице стало жарко, сплит-система автоматически понизит температуру охлаждения, похолодало – добавит тепла.

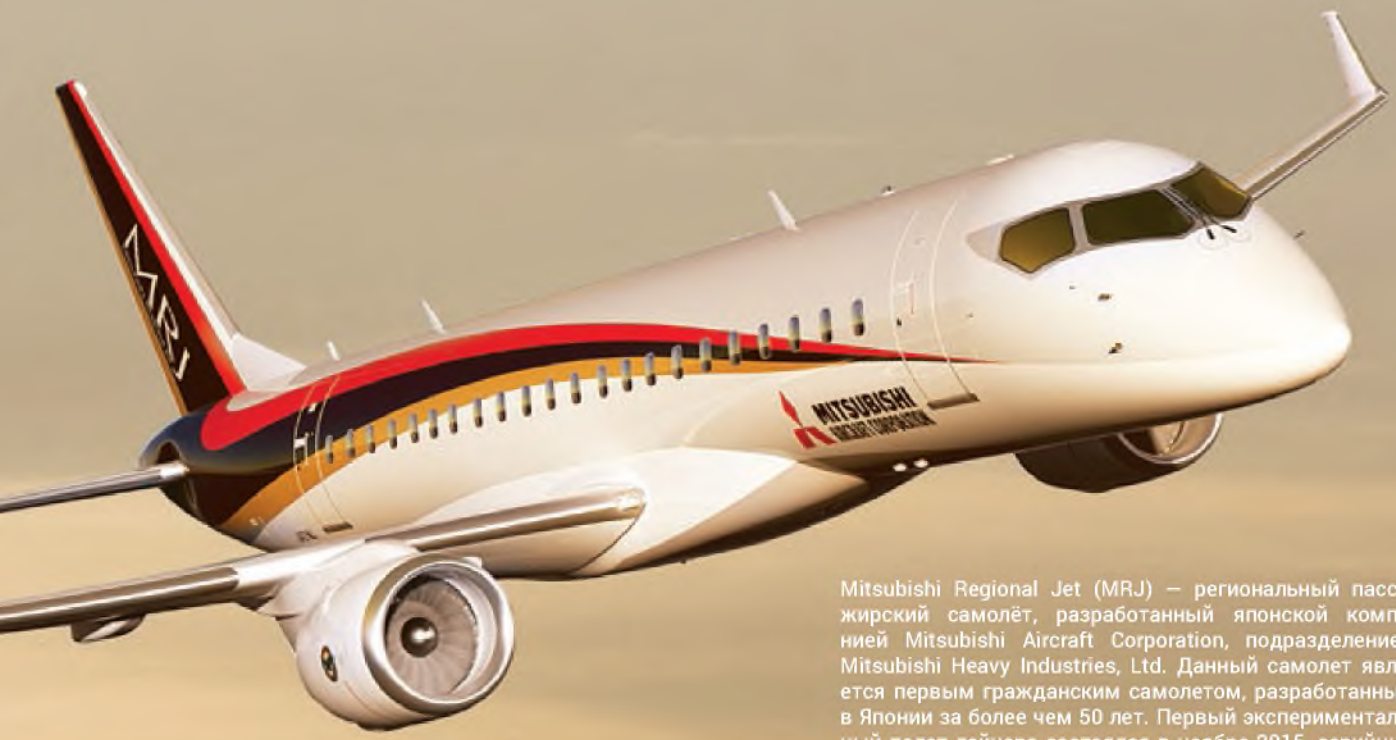

Mitsubishi Regional Jet (MRJ) — региональный пассажирский самолёт, разработанный японской компанией Mitsubishi Aircraft Corporation, подразделением Mitsubishi Heavy Industries, Ltd. Данный самолет является первым гражданским самолетом, разработанным в Японии за более чем 50 лет. Первый экспериментальный полет лайнера состоялся в ноябре 2015, серийные поставки на рынок начнутся с 2020 г.

АЭРОКОСМИЧЕСКИЕ ТЕХНОЛОГИИ В КОНДИЦИОНЕРАХ MHI

Корпорация Mitsubishi Heavy Industries считается пионером аэрокосмической промышленности Японии. Компания проектирует и выпускает гражданские и военные самолеты, истребители, вертолеты, участвует в разработке и производстве Boeing 747, 777, 787 Dreamliner. При проектировании кондиционеров MHI используются те же технологии аэродинамического анализа, которые применяются при разработке реактивных двигателей.

MITSUBISHI HEAVY INDUSTRIES

ИДЕАЛЬНАЯ ФОРМА ВОЗДУШНЫХ КАНАЛОВ

При проектировании формы воздушных каналов внутренних блоков для обеспечения оптимальной циркуляции воздуха использовались методы вычислительной гидродинамики, применяющиеся в проектировании лопаток турбореактивных двигателей. В результате система воздухообмена имеет идеальное строение, благодаря чему кондиционер с минимальным энергопотреблением и низким уровнем шума создает мощный воздушный поток. Он распространяется на значительное расстояние от прибора и достигает самых удаленных уголков помещения.

РЕАКТИВНЫЙ ПОТОК

Используя технологии авиастроения в моделях большой мощности инженерам MHI удалось достичь высокой скорости воздушного потока при сохранении низкого уровня шума. Длина воздушной струи модели SRK60ZSX – 17 м, модели SRK100ZR – 20 м. Эти кондиционеры идеальны для обслуживания больших помещений: гостиных, торговых залов и т.д.

ДВОЙНЫЕ ЖАЛЮЗИ

Двойные жалюзи регулируют направление потока воздуха как по горизонтали, так и по вертикали. Это позволяет исключить прямое попадание холодного воздуха на человека, а значит, под кондиционером никто не простудится. При обогреве, направив поток теплого воздуха в пол, можно добиться большего комфорта без лишних энергозатрат.

ТРЕХМЕРНОЕ ОХЛАЖДЕНИЕ ВОЗДУШНЫМ ПОТОКОМ - 3D AUTO

Функция объемного кондиционирования 3D AUTO активируется одним нажатием кнопки. Одновременно запускаются сразу три независимых двигателя положения жалюзи, которые контролируются по вертикали и горизонтали согласно выбранной программе. Подготовленный воздух равномерно распределяется по всему периметру комнаты, достигая самых дальних уголков помещения, даже если они чем-либо отгорожены. При использовании 3D AUTO риск простудиться под потоком охлажденного воздуха почти исключен. При выборе широкого потока отсутствие сквозняков достигается качанием жалюзи вверх-вниз и вправо-влево: выходящий из кондиционера воздух тут же смешивается с комнатным. В других программах поток прохладного воздуха может подаваться по уровню потолка, не попадая на человека. А теплый воздух, напротив, направляется вниз, на уровень пола.

8 ПОЛОЖЕНИЙ ГОРИЗОНТАЛЬНЫХ ЖАЛЮЗИ

Направление воздушного потока, исходящего от правого и левого жалюзи, можно регулировать по отдельности. Пользователю доступно 8 различных сценариев подачи воздушного потока.

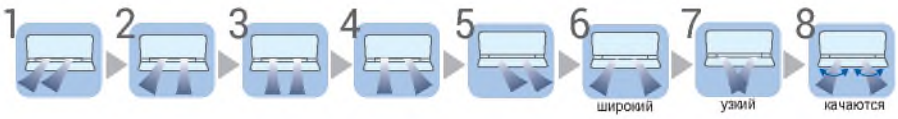

ЧИСТЫЙ ВОЗДУХ

Здоровье человека напрямую зависит от состояния воздушной среды. Любой современный кондиционер укомплектован фильтром грубой очистки класса G2. Он задерживает крупные частички пыли, шерсть домашних животных. Но достаточно ли этого для жителя мегаполиса?

Mitsubishi Heavy Industries предлагает больше! Сплит-системы MHI дополнительно оснащены фильтрами тонкой очистки и специальными программами фильтрации, которые удаляют из воздуха вредные примеси, болезнетворные бактерии и вирусы, освобождают его от тончайших частичек пыли и неприятных запахов.

MITSUBISHI HEAVY INDUSTRIES

АНТИАЛЛЕРГЕННАЯ СИСТЕМА

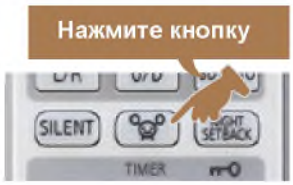

Единственная в мире технология дезактивации аллергенов с помощью регулирования температуры и влажности – оригинальная разработка MHI. При ее создании инженеры корпорации зарегистрировали 20 патентов. Антиаллергенная очистка воздуха – настоящее спасение для людей, страдающих аллергией и астмой, особенно в период обострения заболеваний: весной и в начале лета. Для активации функции следует нажать на кнопку ALLERGEN на пульте ДУ, процесс очистки длится 90 минут.

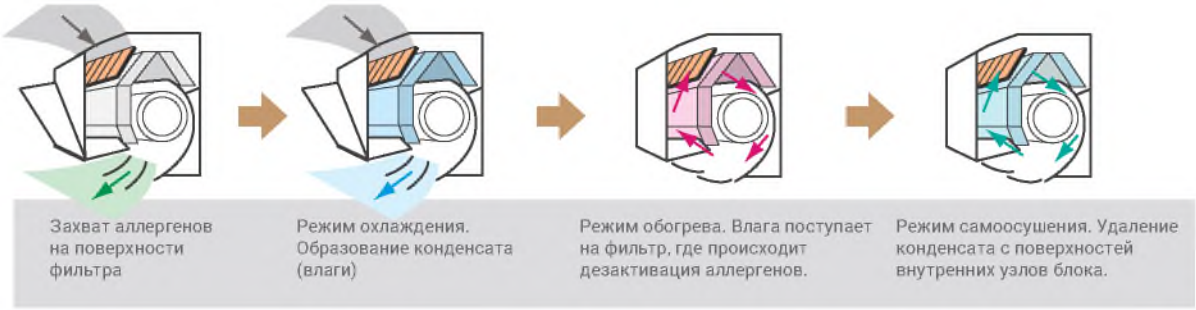

РЕЖИМ САМООЧИСТКИ

Кондиционер накапливает пыль и другие частицы, которые засасываются при заборе воздуха из комнаты. Кроме того, после выключения сплит-системы во внутреннем блоке остается конденсат, являющийся благодатной средой для роста микробов, плесени и бактерий.

Во всех моделях MHI внедрена функция самоочистки внутреннего блока. Теперь он может самостоятельно освобождаться от скопившейся влаги и даже мелкой пыли внутри воздухообрабатывающего блока. Функция самоочистки автоматически включается после остановки кондиционера и активна в течение двух часов. При желании пользователь может ее отключить.

Состояние внутреннего блока после 1 недели эксплуатации

Если вы не включали режим самоочистки

Рост грибкового мицелия

Если вы включили режим самоочистки

Грибковый мицелий погибает

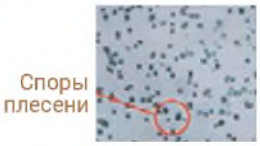

АНТИАЛЛЕРГЕННЫЙ ФИЛЬТР
на основе энзима и карбамида

Антиаллергенный фильтр задерживает пыльцу растений, бактерии* и аллергены**, попадающие в воздух с шерсти домашних животных и других носителей. Он выполнен по специальной формуле с использованием двух активных материалов – энзима и мочевины (карбамида). Фильтр эффективно уничтожает не только аллергены, но и все виды бактерий**, плесени и вирусов***. Бактерии и аллергены дезактивированы и не смогут навредить здоровью человека.

* Согласно лабораторным испытаниям, проведенным по колориметрическому методу ELISA в независимой лаборатории Independent administrative agency national hospital mechanism Sagamihara Hospital. № 1536

** Согласно лабораторным испытаниям, проведенным по флуоресцентному методу ELISA в независимой лаборатории: Independent administrative agency national hospital mechanism Sagamihara Hospital. No.1536

*** Согласно лабораторным испытаниям, проведенным по методу идентификации TCID (значение инфекции 50%) в Лаборатории Фонда Kitazato Environmental Science Center. No.15-0145

ФОТОКАТАЛИТИЧЕСКИЙ ДЕЗОДОРИРУЮЩИЙ ФИЛЬТР
моющийся, многоразового использования

Фотокаталитический фильтр сохраняет воздух свежим и устраняет неприятные запахи посредством дезодорирования молекул обрабатываемого воздуха. Фильтр многоразовый. Для восстановления дезодорирующей функции загрязненный фильтр достаточно промыть водой и высушить на солнце.

ИСПОЛЬЗУЮТСЯ В МОДЕЛЯХ:

Фильтр / Наружный блок	SRK-ZSX	SRK-ZR	SRK-ZS	SRF-ZMX
Антиаллергенный	1 шт.	1 шт.	1 шт.	1 шт.
Фотокаталитический моющийся дезодорирующий	1 шт.	1 шт.	1 шт.	1 шт.

АНТИБАКТЕРИАЛЬНАЯ ЗАЩИТА

Вентиляторы всех настенных сплит-систем MHI имеют специальное антибактериальное покрытие. Оно предотвращает распространение неприятных запахов, плесени и микробов, сохраняя систему чистой и безопасной для здоровья человека даже в период, когда кондиционер не работает.

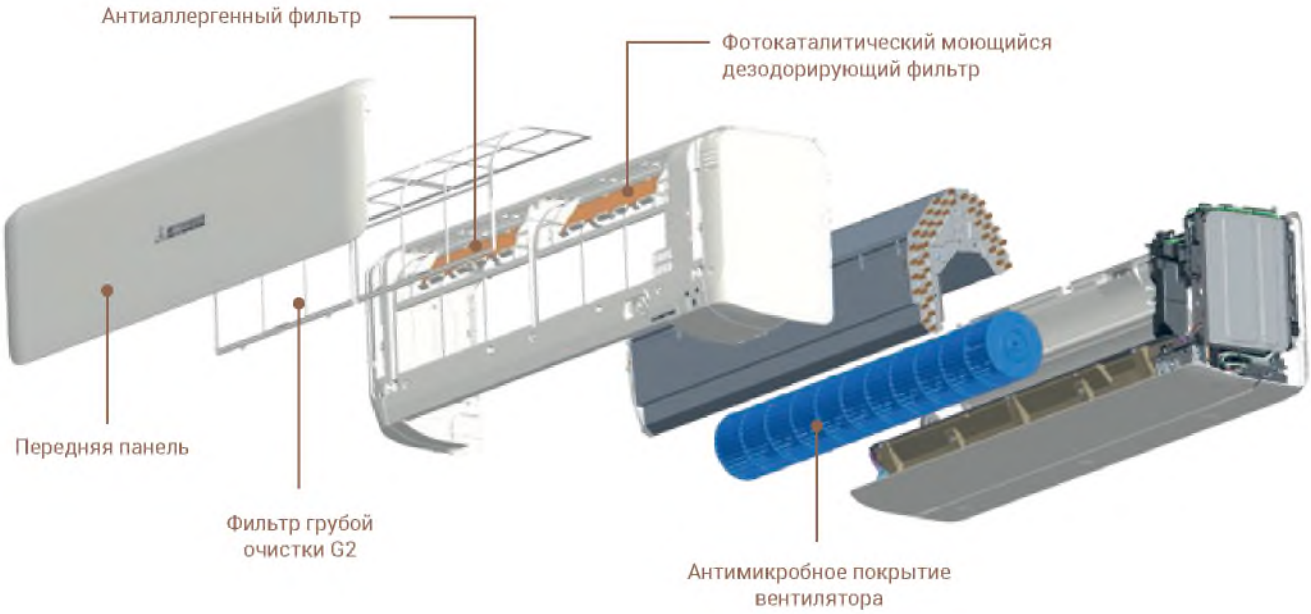

Плесневый грибок рода Aspergilus niger IFO6341

Тестирование проведено: Японский центр анализа пищевых продуктов
Дата тестирования: 2004-4-23
Отчет о проведении испытаний №: 104034022-002

Испытания проводились для изучения антибактериального эффекта и оценки устойчивости к воздействию развития плесени и бактерий. Использовались тесты JIS Z 2801 2000 «Метод испытаний антимикробных изделий» («Antimicrobial Products-Antimicrobial Test Method»), метод – 5.2 для испытаний пластмассовых изделий и т.д.

Сравнение роста бактерий и плесени на поверхностях вентилятора (микроскопическое изображение)

Без антимикробной защиты | С антимикробной защитой

Результат 24-часового контакта с бактериями, культивируемыми на среде вещества агар-агар. Испытания проведены в лаборатории Mitsubishi Heavy Industries Nagoya Research Lab.

ФУНКЦИИ КОМФОРТА

Климатические системы Mitsubishi Heavy industries обладают широким набором функций, которые позволяют создавать идеальный микроклимат в доме и офисе, магазине и кафе, медицинском центре и гостинице при любых погодных условиях, не просто поддерживая нужную температуру, но и обеспечивая условия для сохранения здоровья, хорошего настроения и продуктивной рабочей обстановки.

MITSUBISHI HEAVY INDUSTRIES

HI POWER

Режим высокой мощности применяется, когда пользователю необходимо быстро охладить или нагреть воздух в помещении. При включении данного режима кондиционер начинает работать в выбранном пользователем режиме, но без осуществления контроля температуры внутри помещения.

В РЕЖИМЕ ОХЛАЖДЕНИЯ

При активации функции Hi Power кондиционер переходит в режим интенсивной работы, практически моментально охлаждая комнату. Через 15 минут он автоматически возвращается к установленному режиму, предотвращая тем самым чрезмерное охлаждение помещения

В РЕЖИМЕ ОБОГРЕВА

Кондиционер также начинает работать в усиленном режиме, быстро нагревая воздух, который он автоматически направляет вниз, к ногам человека. Через 15 минут сплит-система возвращается к установленному режиму, исключая излишний нагрев.

БЕСШУМНАЯ РАБОТА - SILENT OPERATION

Функция Silent operation (бесшумная работа) позволяет в принудительном порядке снизить уровень шума наружного блока. Скорость вращения компрессора уменьшается, агрегат начинает функционировать с ограничением мощности, составляющей до 60% от номинальной, благодаря чему уровень шума снизится ~ на 3 дБ(А). Это достижение разработчиков MHI особенно оценят люди с чутким сном, а также ваши соседи, которых больше не потревожит шум от кондиционера. Высокие скорости вентилятора также блокируются автоматикой.

ДЕЖУРНОЕ ОТОПЛЕНИЕ - NIGHT SETBACK

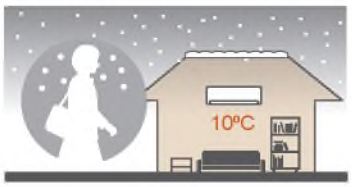

В режиме Night Setback (дежурное отопление) кондиционер не позволит температуре в помещении опуститься ниже 10°С. Функция особенно актуальна в загородных домах, где с ее помощью обслуживаемое помещение не потеряет тепло и не промерзнет. Основная задача режима – обеспечение энергосбережения в холодное время года, когда хозяев нет дома.

НЕДЕЛЬНЫЙ ТАЙМЕР

Новый пульт дистанционного управления имеет расширенный функционал. Недельный таймер позволяет задавать до 4 команд в течение дня. Пользователь может настроить, например, такой сценарий включения/выключения кондиционера:

- Первое включение – за 30 минут до пробуждения в будний день.
- Первое выключение – сразу после ухода на работу.
- Второе включение – за 10 минут до возвращения домой.
- Второе выключение – в течение 30 минут после отхода ко сну.

На неделю можно установить до 28 программ, максимально приблизив режим работы кондиционера к индивидуальному графику пользователя. После установки таймер будет повторять ту же самую программу каждую неделю до тех пор, пока не будет задана новая программа.

С недельным таймером можно настраивать и менять:

- Режим работы (автоматический, охлаждение, обогрев, осушение, вентилятор)
- Температуру
- Скорость вращения вентилятора и положение жалюзи
- Включать и выключать режимы ECO, ECONO, Night Setback, Silent operation.

ТАЙМЕР СНА

Интеллектуальная система Sleep Timer (таймер сна) позволяет минимизировать расход электроэнергии и автоматически регулирует температуру в помещении, увеличивая или снижая мощность охлаждения/обогрева, когда пользователь спит. В режиме охлаждения кондиционер в течение первых двух часов работы постепенно повысит установленную пользователем температуру на 2 градуса, избегая переохлаждения. А в режиме обогрева, наоборот, будет ступенчато ее понижать, чтобы сну хозяина не помешала духота.

КОМФОРТНЫЙ ПУСК

Режим комфортного пуска работает совместно с таймером включения и позволяет поддерживать температуру воздуха с предельной точностью. По наступлению времени включения, заданного пользователем с помощью таймера, в помещении уже будет установлена необходимая температура.

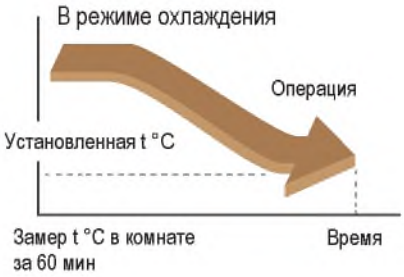

■ Механизм работы

За 60 минут до установленного на таймере времени включения кондиционер будет активирован и начнет снимать температурные показатели в помещении через каждые 5 минут. Если температура отличается от установленной пользователем при настройке таймера, прибор самостоятельно выберет требуемый режим работы (охлаждение или обогрев) и доведет это значение до нужного показателя. Действие режима прекращается за 5 минут до момента срабатывания таймера включения (ON-TIMER).

РЕЖИМ СОХРАНЕННОЙ УСТАВКИ

В режиме Preset (сохраненная установка) можно запомнить комфортный для пользователя режим работы: температуру, направление воздушного потока и т. д. Для того, чтобы вернуться к сохраненному режиму, достаточно нажать одну кнопку.

БЛОКИРОВКА ОТ ДЕТЕЙ

Заблокируйте работу кондиционера на прием команд с ПДУ, чтобы избежать случайного или нежелательного изменения настроек и режимов работы кондиционера, например, детьми.

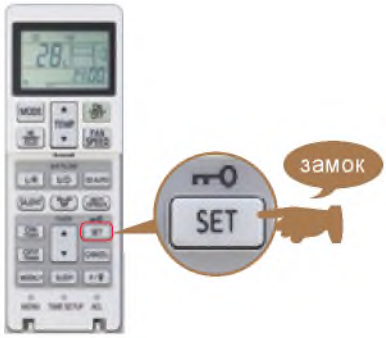

РЕГУЛИРОВКА ЯРКОСТИ ДИСПЛЕЯ

В ночное время горящие светодиоды могут помешать сну. Теперь яркость светодиодного дисплея можно отрегулировать в соответствии с ситуацией.

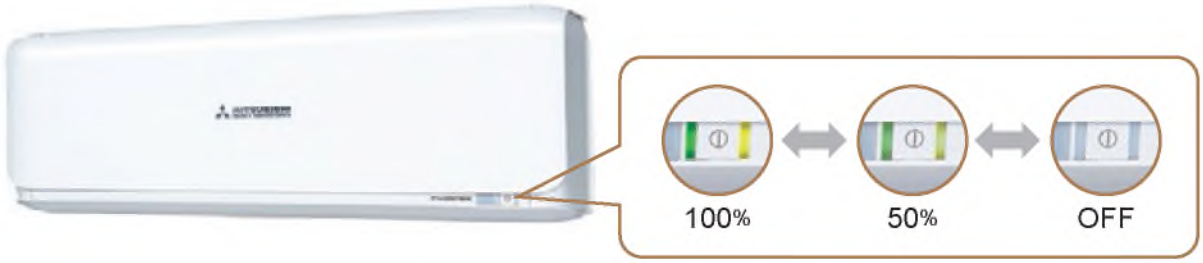

ВЫСОКОТЕХНОЛОГИЧНЫЕ

В кондиционеры Mitsubishi Heavy Industries заложены самые современные технологии климатической отрасли. Удаленное управление, рекордные длины трубопроводов и температурные диапазоны использования делают их незаменимыми и крайне надежными системами кондиционирования на любом объекте с самыми высокими требованиями.

ШИРОКИЙ ДИАПАЗОН РАБОТЫ

Новые технологии позволили расширить диапазон работы кондиционеров MHI, теперь их можно эксплуатировать почти круглогодично, летом и зимой. Модели серии ZSX могут эффективно работать на обогрев до -20°C, все остальные модели – до -15°C.

Модели ZSX

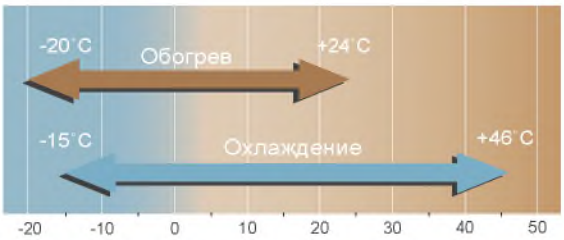

Другие модели

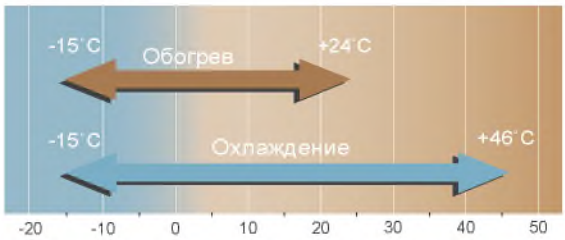

БОЛЬШАЯ ДЛИНА ТРАССЫ

Кондиционеры серии ZSX поддерживают длину магистралей хладагента до 30 м.

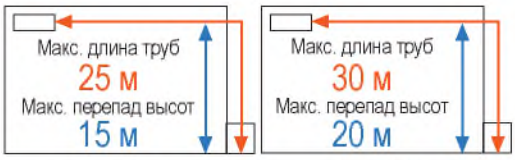

20-35ZSX 40-60ZSX

Допустимый перепад высот трубопровода позволяет устанавливать блоки на высоте трехэтажного дома

Сплит-системы с большой длиной трубопроводов являются незаменимыми при условии нестандартного монтажа. Внутренний и наружный блок могут быть установлены с перепадом высоты до 20 метров друг от друга. Например, наружный блок может быть смонтирован на фасаде первого этажа, а внутренний – в комнате на третьем этаже.

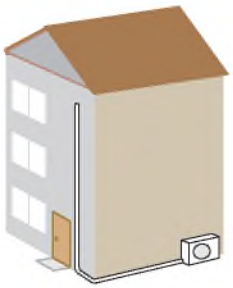

airconwithme

УПРАВЛЯЙТЕ ВАШИМ КОНДИЦИОНЕРОМ ИЗ ЛЮБОЙ ТОЧКИ МИРА

Optional WiFi Control

Управлять кондиционерами MHI теперь можно через Wi-Fi прямо со смартфона или планшета. Для этого нужно во внутренний блок установить Wi-Fi-адаптер (модель AM-MHI-01), скачать приложение airconwithme® с простым и интуитивно понятным интерфейсом и управлять своим кондиционером (или сразу несколькими блоками) из любой точки мира.

Функции

- Вкл/Выкл
- Режимы
- Скорость вентилятора
- Положение жалюзи
- Многоязычная поддержка
- Авто-обновление
- Режим сохраненной уставки
- Кол-во комнат
- Неогранич. кол-во подключаемых блоков
- Время и место
- Код ошибки и описание
- Голосовое оповещение

Available on the App Store

ANDROID APP ON Google play

airconwithme Wifi Адаптер:

AM-MHI-01

(INAWMMHI001I000)

Подробнее об устройстве читайте на официальном сайте

URL http://www.airconwithme.com

email info@ airconwithme.com

* доступен для серий: SRK-ZXS, ZS, ZR, SRF-ZMX, SRR-ZS; несовместим с проводным ПДУ

ЭНЕРГОЭФФЕКТИВНЫЕ ТЕХНОЛОГИИ

КРЫЛЬЧАТКА ВЕНТИЛЯТОРА

Оптимизация двух компонентов – крыльчатки новой формы и электродвигателя, позволила уменьшить энергопотребление при сохранении неизменной производительности вентилятора. В сочетании со специальной формой фронтальной решетки, данные улучшения позволили снизить энергопотребление более чем на 5%, а также уровень шума.

ЗАЩИТА МИКРОПРОЦЕССОРА

Плата микропроцессора защищена специальным силиконовым слоем, обеспечивающим защиту от влаги и больший срок службы.

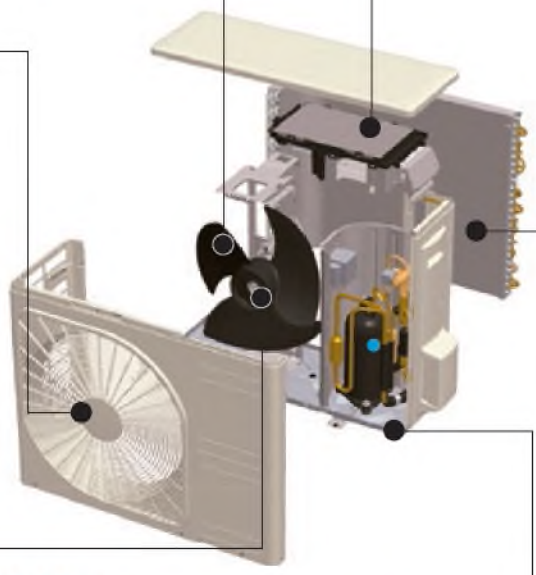

ЭНЕРГОСБЕРЕГАЮЩАЯ РЕШЕТКА В ФОРМЕ ЛИСТА

Форма решетки в виде листа разработана с целью уменьшения возмущений, вносимых в поток воздуха, создаваемый вентилятором. Решетка оказывает минимальное сопротивление воздушному потоку и делает его более равномерным, снижает нагрузку на электродвигатель и увеличивает энергоэффективность кондиционера.

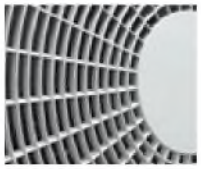

ВЫСОКОЭФФЕКТИВНЫЙ DC МОТОР ВЕНТИЛЯТОРА

DC мотор вентилятора обеспечивает при работе высочайшую энергоэффективность и производительность.

ТРИ ДАТЧИКА

Для обеспечения комфортного кондиционирования важно учитывать не только температуру воздуха, но и уровень его влажности. Использование трех датчиков для контроля температуры и влажности в помещении, а также температуры уличного воздуха позволяет достичь оптимальных параметров воздушной среды.

ПОДДОН С АНТИКОРРОЗИОННЫМ ПОКРЫТИЕМ

Поддон наружного блока изготовлен из оцинкованной стали повышенной коррозионной стойкости. Это обеспечивает более надежную защиту от коррозии и царапин по сравнению с обычной окрашенной сталью.

ФОРМА ТЕПЛООБМЕННИКА НАРУЖНОГО БЛОКА

Форма ребер теплообменника изменена с плоской на рифленую, что позволило повысить эффективность на 10%. Объемная структура позволяет получить оптимальный баланс расхода воздуха и эффективного теплообмена.

ФОРМА ТЕПЛООБМЕННИКА ВНУТРЕННЕГО БЛОКА

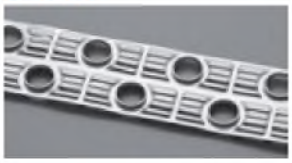

Оптимизация расположения медных трубок и формы оребрения позволила уменьшить сопротивление воздушного потока. Эффективность теплообменника повышена на 33%. Новая форма оребрения обеспечивает одновременно максимальный расход воздуха, минимальное сопротивление и высокий уровень теплосъема.

УСОВЕРШЕНСТВОВАННАЯ КОНСТРУКЦИЯ ВНУТРЕННЕГО БЛОКА

Усовершенствованная конструкция внутреннего блока и применение подвижной панели воздухозаборника позволили минимизировать сопротивление воздуха, снизить уровень шума и расход энергии.

** в моделях SRK-ZSX*

РОТАЦИЯ И РЕЗЕРВИРОВАНИЕ

При помощи пульта RC-EX3A доступна настройка функций ротации и резервирования систем Mitsubishi Heavy Industries по алгоритму 1 рабочая + 1 резервная. Для организации корректной работы данных функций требуется 1 пульт RC-EX3A для 2 систем MHI.

Для увеличения срока службы и более равномерной выработки ресурса оборудования применяется функция ротации. При этом одна система (в данный момент основная) работает, а вторая (в данный момент резервная) находится в режиме ожидания. Период ротации может составлять от 1 до 999 часов с интервалом в 1 час.

Функция резервирования применяется для подключения к работе резервной системы при недостаточной производительности основной системы или в случае ее неисправности.

ПРИЛОЖЕНИЕ MHI e-service

Приложение **e-service** помогает расшифровать ошибку для бытовых, полупромышленных и мультизональных систем, а также тепловых насосов Mitsubishi Heavy Industries.

Также при помощи этого приложения можно рассчитать дозаправку хладагента данных систем кондиционирования.

Скачать приложение можно по официальным ссылкам:

iPhone:https://apps.apple.com/gb/app/mhi-e-service/id1208986291

Android:https://play.google.com/store/apps/details?id=com.mitsubishi.apps.conapp&hl=en_GB

Available on the App Store

ANDROID APP ON Google play

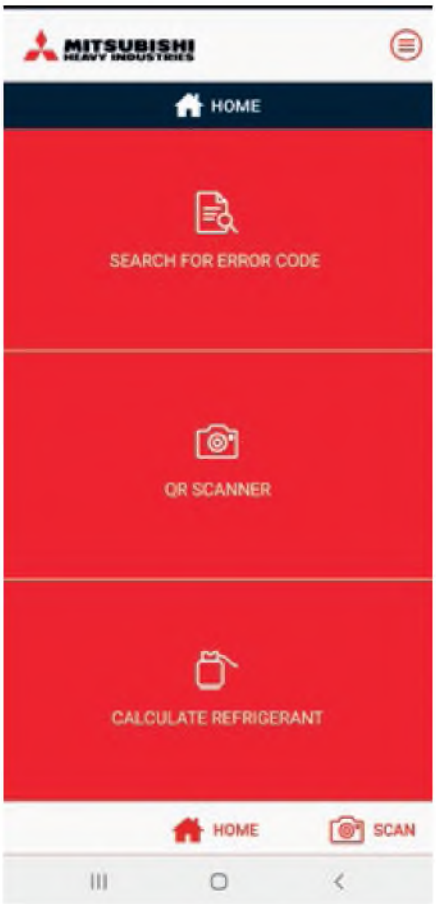

МОДЕЛЬНЫЙ РЯД

	Модель	Производительность, кВт				
		2.0	2.5	3.5	4.0	4.5
БЫТОВЫЕ СПЛИТ-СИСТЕМЫ	SRK-ZSX-W SRC-ZSX-W					
	SRK-ZS-W SRC-ZS-W					
	SRK-ZSPR-S SRC-ZSPR-S					
	SRK-ZR-W SRC-ZR-W					
	SRF-ZMX-S SRC-ZMX-S					
	FDTC-VH SRC-ZS-W1 SRC-ZSX-W1 NEW					
	SRR-ZS-W SRC-ZS-W1 SRC-ZSX-W1 NEW					

		Модель	Производительность, кВт				
			2.0	2.5	3.5	4.0	4.5
МУЛЬТИСПЛИТ-СИСТЕМЫ	Внутренние блоки, Настенные	SRK-ZSX-W					
		SRK-ZR-W					
		SRK-ZS-W					
		SKM-ZSP-W NEW					
	Напольные и потолочные			SRF-ZMX-S	SRF-ZMX-S		
	Канальные NEW			SRR-ZS-W	SRR-ZS-W		
	Кассетные четырехпоточные FDTC-VH NEW						
	Наружные блоки	SCM-ZS-W SCM-ZM-S				SCM40ZS-W NEW	SCM45ZS-W NEW

Производительность, кВт					
5.0	6.0	6.3	7.1	8.0	10.0

ЦВЕТОВЫЕ ВАРИАЦИИ СЕРИЙ ZSX И ZS

Пользователи могут выбрать модель из трех разных цветов в зависимости от стиля комнаты.

СЕРИЯ ZSX-W

СЕРИЯ ZS-W

Pure White | Black & White | Titanium

Производительность, кВт					
5.0	6.0	7.1	8.0	10.0	12.5
SRF-ZMX-S, FDE50VH					
SRR-ZS-W, FDUM50VH	SRR-ZS-W				
NEW SCM50ZS-W	NEW SCM60ZS-W	NEW SCM71ZS-W	NEW SCM80ZS-W	SCM100ZM-S	SCM125ZM-S

ФУНКЦИИ. ЗНАЧЕНИЕ ПИКТОГРАММ

ФУНКЦИИ ЭНЕРГОСБЕРЕЖЕНИЯ

РЕЖИМ FUZZY AUTO
Режим работы и температура определяются автоматически с применением нечеткой логики. Частота инвертора изменяется соответствующим образом.

ДАТЧИК АКТИВНОСТИ ЧЕЛОВЕКА
Этот датчик определяет активность человека с целью управления мощностью кондиционера.

РЕЖИМ ECO
Параметры в помещении поддерживаются автоматически, используя датчики температуры, влажности и движения. Режим позволяет экономить расход энергии, сохраняя при этом комфорт.

РЕЖИМ ECONOMY
Работая в данном режиме, кондиционер экономит электроэнергию, сохраняя комфортную температуру в помещении.

АВТОМАТИЧЕСКОЕ ВЫКЛЮЧЕНИЕ
Кондиционер выключается автоматически, если в помещении нет активности в течение определенного периода времени.

СИСТЕМЫ ОЧИСТКИ И ФИЛЬТРАЦИЯ ВОЗДУХА

СИСТЕМА ОЧИСТКИ ВОЗДУХА ОТ АЛЛЕРГЕНОВ
Мощная система по удалению бытовых аллергенов с применением энзимных фильтров, а также специальным регулированием температуры и влажности.

РЕЖИМ САМООЧИСТКИ
Автоматический режим осушения и очистки внутренних блоков после отключения кондиционера.

АНТИАЛЛЕРГЕННЫЙ ФИЛЬТР
Фильтр дезактивирует пыльцу, клещей и аллергены от шерсти домашних животных и других загрязнителей.

МОЮЩИЙСЯ ФОТОКАТАЛИТИЧЕСКИЙ ФИЛЬТР
Уничтожает неприятный запах путем дезактивации молекул. Для восстановления функций фильтр достаточно промыть водой и высушить на солнце.

СЪЕМНАЯ ПАНЕЛЬ
Передняя панель снимается, что облегчает обслуживание и чистку кондиционера.

ФУНКЦИИ ВОЗДУХОРАСПРЕДЕЛЕНИЯ

РЕАКТИВНЫЙ ПОТОК
Вентилятор создает мощную воздушную струю, позволяющую выдувать воздух на большие расстояния.

ФУНКЦИЯ ПРЕДОТВРАЩЕНИЯ СКВОЗНЯКОВ
Благодаря дополнительным жалюзи, улучшающим воздухораспределение, пользователь защищен от попадания прямых потоков воздуха (сквозняков)

ТРЕХМЕРНОЕ УПРАВЛЕНИЕ ВОЗДУШНЫМ ПОТОКОМ
Применение автоматических двухсегментных вертикальных и горизонтальных жалюзи позволяет управлять воздушным потоком в любом необходимом направлении.

АВТО УПРАВЛЕНИЕ ЖАЛЮЗИ
В любом режиме работы прибор автоматически определяет оптимальный угол расположения жалюзи по отдельно разработанным программам производителя.

ЗАПОМИНАНИЕ ПОЗИЦИИ
Жалюзи можно зафиксировать в любом положении, чтобы при повторном включении они возвращались к сохраненной позиции.

КАЧАНИЕ ЖАЛЮЗИ ВВЕРХ/ВНИЗ
Жалюзи качаются вверх-вниз непрерывно. С помощью пульта угол наклона жалюзи можно зафиксировать в любом положении.

КАЧАНИЕ ЖАЛЮЗИ ВПРАВО\ВЛЕВО
Автоматическое качание жалюзи вправо-влево позволяет направлять поток воздуха в разные части комнаты. Можно остановить жалюзи под любым нужным углом.

ВЫБОР ЖАЛЮЗИ ДЛЯ РАЗДАЧИ ВОЗДУХА
Можно выбрать раздачу воздуха как через верхние и нижние жалюзи одновременно, так и только через верхние.

НАСТРОЙКА НАПРАВЛЕНИЯ ВОЗДУШНОГО ПОТОКА
С помощью пульта ДУ вы можете установить направление воздушного потока в случае, если блок установлен напротив стены.

ФУНКЦИИ УДОБСТВА И КОМФОРТА

РЕЖИМ ОСУШЕНИЯ
В данном режиме кондиционер охлаждает и эффективно осушает воздух в помещении.

РЕЖИМ HIGH POWER
В данном режиме кондиционер в течение 15 минут интенсивно работает и быстро достигает нужной температуры.

БЕСШУМНАЯ РАБОТА
Снижение уровня шума наружного блока в ночное время без существенных потерь производительности.

ДЕЖУРНОЕ ОТОПЛЕНИЕ
Функция предотвращения замораживания помещения при отсутствии в нем людей с целевой температурой до +10°С.

НЕДЕЛЬНЫЙ ТАЙМЕР
Недельный таймер позволяет установить до 4-х изменений режима работы кондиционера в день. Пользователю доступно 28 программ в неделю.

ПРОГРАММИРУЕМЫЙ 24-ЧАСОВОЙ ТАЙМЕР
После установки данного таймера кондиционер автоматически будет включаться и выключаться ежедневно.

ТАЙМЕР СНА
При активации данного режима температура в помещении регулируется автоматически, гарантируя, что в помещении не будет слишком холодно или слишком жарко.

ТАЙМЕР ВКЛ/ВЫКЛ
Кондиционер будет включаться и выключаться в установленное время.

КОМФОРТНЫЙ ПУСК
В данном режиме кондиционер включается за некоторое время до заданного, таким образом, в установленное по таймеру время температура в помещении уже достигнет желаемого значения.

РЕЖИМ СОХРАНЕННОЙ УСТАВКИ
Сохраненный режим работы может быть активирован путем нажатия одной кнопки.

БЛОКИРОВКА ОТ ДЕТЕЙ
Режим позволяет блокировать работу кондиционера, чтобы избежать случайного или нежелательного изменения настроек, например, детьми.

РЕГУЛИРОВКА ЯРКОСТИ ДИСПЛЕЯ
Яркость светодиодного дисплея внутреннего блока можно отрегулировать в соответствии с индивидуальными предпочтениями пользователя.

УПРАВЛЕНИЕ ЧЕРЕЗ WI-FI (опция)
Кондиционерами MHI можно управлять через Wi-Fi со смартфона или планшета. Для активации опции во внутренний блок необходимо установить интерфейс-адаптер, а на смартфон - мобильное приложение.

ПРОЧИЕ ФУНКЦИИ

РАЗМОРОЗКА ПОД УПРАВЛЕНИЕМ МИКРОКОНТРОЛЛЕРА
Система автоматически удаляет иней, что позволяет избежать излишнего переключения в другие режимы для оттайки.

ФУНКЦИЯ САМОДИАГНОСТИКИ
В случае неисправности кондиционера управляющий им микроконтроллер автоматически запускает функцию самодиагностики и выдает код ошибки.

АВТОМАТИЧЕСКИЙ РЕСТАРТ
При отключении питания функция автоматического рестарта сохраняет настройки работы кондиционера, действующие непосредственно перед отключением, и автоматически возобновляет работы с прежними настройками.

ПОДМЕС СВЕЖЕГО ВОЗДУХА
Возможность подмеса свежего воздуха через выбивные отверстия в блоке увеличивает качество воздуха в обслуживаемом помещении.

ВСТРОЕННЫЙ ДРЕНАЖНЫЙ НАСОС
Дренажный насос обеспечивает подъем конденсата и делает более свободной прокладку дренажного трубопровода.

		ZSX	ZR	ZS	ZSPR	SRF	SRR	FDTC*3	SKM	FDUM*3	FDE*3
Функции энергосбережения	РЕЖИМ FUZZY AUTO	●	●	●	●	●	●	●	●	●	●
	ДАТЧИК АКТИВНОСТИ ЧЕЛОВЕКА	●						опция		опция	опция
	РЕЖИМ ECO	●						опция		опция	опция
	АВТОМАТИЧЕСКОЕ ВЫКЛЮЧЕНИЕ	●						опция		опция	опция
	РЕЖИМ ECONOMY		●	●	●	●	●		●		
Функции воздухораспределения	РЕАКТИВНЫЙ ПОТОК	●	●	●	●				●		
	ТРЕХМЕРНОЕ УПРАВЛЕНИЕ ВОЗДУШНЫМ ПОТОКОМ	●	●	●							
	АВТО УПРАВЛЕНИЕ ЖАЛЮЗИ	●	●	●	●	●		●	●		●
	ЗАПОМИНАНИЕ ПОЗИЦИИ ЖАЛЮЗИ	●	●	●	●	●		●	●		●
	КАЧАНИЕ ЖАЛЮЗИ ВВЕРХ\ВНИЗ	●	●	●	●	●		●	●		●
	КАЧАНИЕ ЖАЛЮЗИ ВПРАВО\ВЛЕВО	●	●	●							
	ВЫБОР ЖАЛЮЗИ ДЛЯ РАЗДАЧИ ВОЗДУХА					●					
	НАСТРОЙКА НАПРАВЛЕНИЯ ВОЗДУШНОГО ПОТОКА	●	●	●							
Системы очистки и фильтрация воздуха	СИСТЕМА ОЧИСТКИ ВОЗДУХА ОТ АЛЛЕРГЕНОВ*1	●	●	●							
	РЕЖИМ САМООЧИСТКИ	●	●	●	●	●	●		●		
	АНТИАЛЛЕРГЕННЫЙ ФИЛЬТР	●	●	●		●					
	МОЮЩИЙСЯ ФОТОКАТАЛИТИЧЕСКИЙ ФИЛЬТР	●	●	●		●					
	СЪЕМНАЯ ПАНЕЛЬ	●	●	●		●		●			
Функции удобства и комфорта	РЕЖИМ ОСУШЕНИЯ	●	●	●	●	●	●	●	●	●	●
	РЕЖИМ HIGH POWER	●	●	●	●	●	●	●	●	●	●
	БЕСШУМНАЯ РАБОТА*2	●	●	●		●	●	●		●	●
	ДЕЖУРНОЕ ОТОПЛЕНИЕ	●	●	●		●	●	●		●	●
	НЕДЕЛЬНЫЙ ТАЙМЕР	●	●	●		●	●	●		●	●
	ПРОГРАММИРУЕМЫЙ 24-ЧАСОВОЙ ТАЙМЕР				●			●	●	●	●
	ТАЙМЕР СНА	●	●	●	●	●	●	●	●	●	●
	ТАЙМЕР ВКЛ\ВЫКЛ	●	●	●	●	●	●	●	●	●	●
	КОМФОРТНЫЙ ПУСК	●	●	●	●	●	●	●	●		
	РЕЖИМ СОХРАНЕНИЯ УСТАНОВОК	●		●				●		●	●
	БЛОКИРОВКА ОТ ДЕТЕЙ	●	●	●		●	●	●		●	●
	РЕГУЛИРОВКА ЯРКОСТИ ДИСПЛЕЯ	●		●							
Другие функции	РАЗМОРОЗКА ПОД УПРАВЛЕНИЕМ МИКРОКОНТРОЛЛЕРА	●	●	●	●	●	●	●	●	●	●
	ФУНКЦИЯ САМОДИАГНОСТИКИ	●	●	●	●	●	●	●	●	●	●
	АВТОМАТИЧЕСКИЙ РЕСТАРТ	●	●	●	●	●	●	●	●	●	●
	РЕЗЕРВНЫЙ ВЫКЛЮЧАТЕЛЬ	●	●	●	●	●	●	●	●		●
	УПРАВЛЕНИЕ ЧЕРЕЗ WI-FI (опция)	●	●	●		●	●	●		●	●
	ПОДМЕС СВЕЖЕГО ВОЗДУХА							●		●	
	ВСТРОЕННЫЙ ДРЕНАЖНЫЙ НАСОС						●	●		●	

* 1. Функция недоступна для мультисплит-систем.
* 2. Функция недоступна для мультисплит-систем. Однако она может быть доступна при подключении к SCM40-80ZS-W.
* 3. При использовании беспроводного пульта дистанционного управления.

ИНВЕРТОРНЫЕ КОНДИЦИОНЕРЫ НАСТЕННОГО ТИПА

Серия SRK-ZSX-W

/ Deluxe Series /

SRK20ZSX-W, SRK25ZSX-W, SRK35ZSX-W, SRK50ZSX-W, SRK60ZSX-W

Пульт ДУ

Пульт RC-EX3A (опция)

Пульт RC-E5 (опция)

Пульт RCH-E3 (опция)

ИНВЕРТОРНЫЕ СИСТЕМЫ СЕРИИ SRK-ZSX-W – ЭТО ПРОГРЕССИВНОЕ ОБОРУДОВАНИЕ, СПОСОБНОЕ СОЗДАВАТЬ МАКСИМАЛЬНЫЙ КОМФОРТ ДЛЯ СВОИХ ВЛАДЕЛЬЦЕВ. ОНИ УМНЫЕ – ОПРЕДЕЛЯЮТ ПРИСУТСТВИЕ ЧЕЛОВЕКА В ПОМЕЩЕНИИ И В ЗАВИСИМОСТИ ОТ ЕГО АКТИВНОСТИ САМОСТОЯТЕЛЬНО РЕГУЛИРУЮТ СВОЮ ПРОИЗВОДИТЕЛЬНОСТЬ, ЭКОНОМЯ ТЕМ САМЫМ ЭЛЕКТРОЭНЕРГИЮ. ОНИ СТИЛЬНЫЕ – МОДЕЛИ ДАННОЙ СЕРИИ ПОЛУЧИЛИ СЕРЕБРО НА ПРЕСТИЖНОМ КОНКУРСЕ A'DESIGN AWARDS. ОНИ ПРОДВИНУТЫЕ – СИСТЕМАМИ SRK-ZSX-W МОЖНО УПРАВЛЯТЬ ПОСРЕДСТВОМ WI-FI ПРЯМО СО СВОЕГО ТЕЛЕФОНА ИЗ ЛЮБОЙ ТОЧКИ МИРА. ОНИ ЭКОНОМИЧНЫЕ – ЭТО ЛИДЕРЫ ОТРАСЛИ В ОБЛАСТИ ЭНЕРГОСБЕРЕЖЕНИЯ.

Black & White (-WB)

Titanium (-WT)

ВНУТРЕННИЕ БЛОКИ ИМЕЮТ ТРИ ЦВЕТОВЫХ РЕШЕНИЯ: ЧИСТО БЕЛЫЙ, БЕЛЫЙ С ЧЕРНОЙ ВСТАВКОЙ И «ТИТАНИУМ».

ХЛАДАГЕНТ НОВОГО ПОКОЛЕНИЯ. Сплит-системы SRK-ZSX-W работают на озонобезопасном фреоне R32. Новый фреон имеет потенциал воздействия на глобальное потепление (GWP) на 68% ниже, чем фреон R410A. Но это не все преимущества нового хладагента. R32 обладает повышенной энергоэффективностью (на 5% выше, чем R410A), требует меньшего количества для заправки системы (по массе меньше R410A на 20%), значительно проще в обращении, легко утилизируется.

УПРАВЛЕНИЕ ЧЕРЕЗ WI-FI. Кондиционерами серии SRK-ZSX можно управлять прямо со своего смартфона или планшета через Wi-Fi. Для активации опции во внутренний блок необходимо установить интерфейс-адаптер, а на смартфон – мобильное приложение. Программа имеет удобный и интуитивно понятный интерфейс, позволяет выбирать разные режимы работы, задавать температуру, положение жалюзи и скорость работы вентилятора. Кроме того, на гаджете отобразятся коды ошибок в случае, если прибор выйдет из строя.

СТИЛЬНЫЕ. Дизайн внутренних блоков серии SRK-ZSX был разработан в миланской студии промышленного дизайна TENSA SRL A в 2017 г. Оборудование данной серии отмечено серебром престижной премии A'Design Award в номинации «Инженерное и техническое проектирование».

УЛУЧШЕННАЯ КОНСТРУКЦИЯ. Передняя панель внутреннего блока при включении открывается. Такая конструкция позволила минимизировать сопротивление воздуха, снизить уровень шума, увеличить энергоэффективность и подчеркнуть премиальность серии.

ЗАБОТЛИВЫЕ. Двойные жалюзи регулируют направление потока воздуха как по горизонтали, так и по вертикали. Это позволяет исключить прямое попадание холодного воздуха на человека, а значит, под кондиционером никто не простудится. При обогреве, направив поток теплого воздуха в пол, можно добиться большего комфорта без лишних энергозатрат.

УМНЫЕ. В новых сплит-системах MHI реализована функция энергосбережения ECO OPERATION, которая позволяет значительно экономить энергию. С помощью инфракрасного датчика Human Sensor умный прибор распознает движения человека. Если в помещении идет активная деятельность, кондиционер работает на полную мощность. Как только люди покидают комнату, оборудование самостоятельно снижает мощность и снова переходит на стандартный режим работы, когда они возвращаются. Если помещение пустует 12 часов, сплит-система автоматически выключается.

ОЧЕНЬ ТИХИЕ. Новые сплит-системы обладают самым низким в отрасли показателем уровня шума – от 19 дБ(А), что тише человеческого шепота в атмосфере полной тишины.

Низкие шумовые характеристики имеет и наружный блок. При активации режима Silent operation уровень шума наружного блока можно дополнительно снизить на 3 дБ(А).

ЭКОНОМИЧНЫЕ. Кондиционеры SRK-ZSX – рекордсмены отрасли по показателю сезонной энергоэффективности. Уровень энергосбережения значительно превосходит стандартный А-класс и соответствует значению «А+++». На каждый потраченный киловатт электроэнергии сплит-система производит до 10.3 кВт холода!

Серия SRK-ZSX-W

ФУНКЦИИ СОХРАНЕНИЯ ЭНЕРГИИ

СИСТЕМЫ И ФИЛЬТРЫ ПО ОЧИСТКЕ ВОЗДУХА

ФУНКЦИИ ВОЗДУХОРАСПРЕДЕЛЕНИЯ

SRC20ZSX-W
SRC25ZSX-W
SRC35ZSX-W
SRC50ZSX-W
SRC60ZSX-W

ФУНКЦИИ КОМФОРТА

ФУНКЦИИ КОМФОРТА

ДРУГИЕ

Характеристики		Модель внутреннего блока		SRK20ZSX-W, -WB, -WT	SRK25ZSX-W, -WB, -WT	SRK35ZSX-W, -WB, -WT	SRK50ZSX-W, -WB, -WT	SRK60ZSX-W, -WB, -WT
		Модель наружного блока		SRC20ZSX-W	SRC25ZSX-W	SRC35ZSX-W	SRC50ZSX-W1	SRC60ZSX-W1
Электропитание			ф/В/Гц	1/220-240/50				
Холодопроизводительность		Номин(Мин-Макс)	кВт	2.0 (0.9 - 3.4)	2.5 (0.9 - 3.8)	3.5 (0.9 - 4.5)	5.0 (1.0 - 6.2)	6.1 (1.0 - 6.9)
Теплопроизводительность		Номин(Мин-Макс)	кВт	2.7 (0.8 - 5.5)	3.2 (0.8 - 6.0)	4.3 (0.8 - 6.8)	6.0 (0.8 - 8.2)	6.8 (0.8 - 8.8)
Потребляемая мощность		Охлаждение/ Обогрев	кВт	0.31 /0.47	0.44 /0.59	0.74 /0.90	1.24 /1.36	1.71 / 1.65
Коэффициент энергоэффективности		Охлаждение/ Обогрев	EER/COP	6.45 / 5.74	5.68 / 5.42	4.73 / 4.78	4.03 / 4.41	3.57 / 4.12
Коэффициент сезонной энергоэффективности		Охлаждение/ Обогрев	SEER/SCOP	10.00 /5.20	10.30 /5.20	9.50 /5.10	8.30 /4.70	7.80 /4.70
Класс энергоэффективности		Охлаждение/ Обогрев		A+++/A+++	A+++/A+++	A+++/A+++	A++/A++	A++/A++
Максимальный рабочий ток			A	9	9	9	15	15
Межблочный кабель			мм²	4x1,5				
Уровень звукового давления внутреннего блока		Охлаждение	дБ(А)	19/24/31/38	19/25/33/39	19/26/35/43	22/31/39/44	22/33/41/48
		Обогрев	дБ(А)	19/25/33/38	19/27/34/40	19/28/35/42	23/33/41/47	23/34/42/47
Уровень звукового давления наружного блока		Охлаждение/ Обогрев	дБ(А)	43/45	44/45	48/47	51/49	52/53
Расход воздуха внутреннего блока		Охлаждение	м³/ч	300 - 678	300 - 732	300 - 786	324 - 858	324 - 978
		Обогрев	м³/ч	324 - 732	324 - 768	324 - 834	372 - 1038	372 - 1068
Расход воздуха наружного блока		Охлаждение/ Обогрев	м³/ч	1860/1860	1860/1860	2160/1860	2340/1980	2490/2340
Внешние габариты	внутренний блок	(ВхШхГ)	мм	305x920x220				
	наружный блок	(ВхШхГ)	мм	640x800(+71)x290				
Масса	(внутренний/наружный)		кг	13.0/43.0			13.0/45.0	
Диаметр труб хладагента		Жидкость/Газ	мм (дюйм)	6.35 (1/4) / 9.52 (3/8)			6.35 (1/4) / 12.7 (1/2)	
Максимальная длина трубопровода / Максимальный перепад высот			м	25/15			30/20	
Тип хладагента/ количество			кг	R32/1.20			R32/1.30	
Рабочий диапазон наружных температур		Охлаждение	°C	-15~+46				
		Обогрев		-20~+24				
Фильтры очистки воздуха				Противопылевой, антиаллергенный, фотокаталитический				

* Технические данные предоставлены в соответствии со стандартом (ISO-T1). Охлаждение: внутренняя темп. 27˚CDB, 19˚CWB, наружная темп. 35˚CDB. Обогрев: внутренняя темп. 20˚CDB, наружная темп. 7˚CDB, 6˚CWB.

* Уровень шума отражает показания полученные в результате измерений выполненных в безэховой камере. В нормальных условиях эксплуатации, данный уровень может незначительно отличаться.

Ед.изм.: мм

ВНУТРЕННИЕ БЛОКИ

SRK20ZSX-W, SRK25ZSX-W, SRK35ZSX-W, SRK50ZSX-W, SRK60ZSX-W

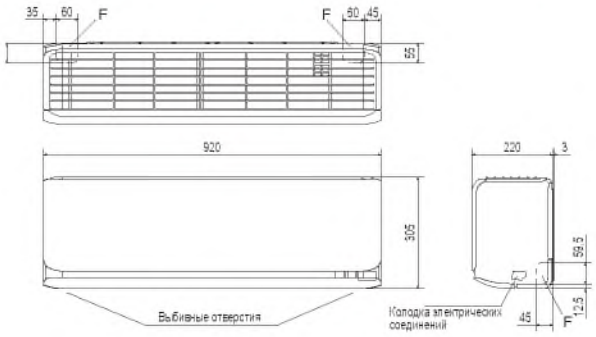

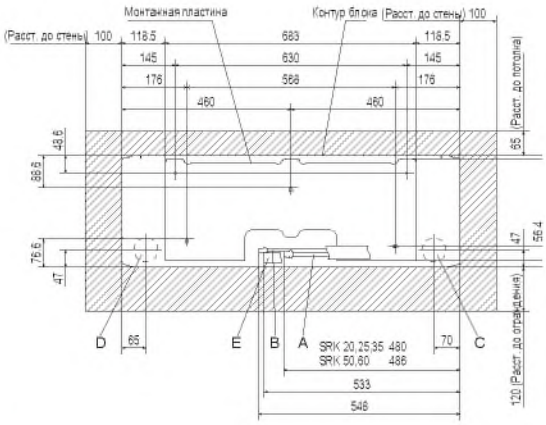

Символ	Расшифровка	
A	Штуцер (газ)	SRK 20,25,35 Ø9,52 (3/8") (Вальцовка)
		SRK 50,60 Ø12,7 (1/2") (Вальцовка)
B	Штуцер (жидкость)	Ø6,35 (1/4") (Вальцовка)
C	Отверстие в стене при правом подключении	Ø65
D	Отверстие в стене при левом подключении	Ø65
E	Дренажный шланг	Наружный диаметр штуцера Ø16
F	Выбивное отверстие для труб	

НАРУЖНЫЕ БЛОКИ

SRC20ZSX-W, SRC25ZSX-W, SRC35ZSX-W, SRC40ZSX-W1, SRC50ZSX-W1, SRC60ZSX-W1

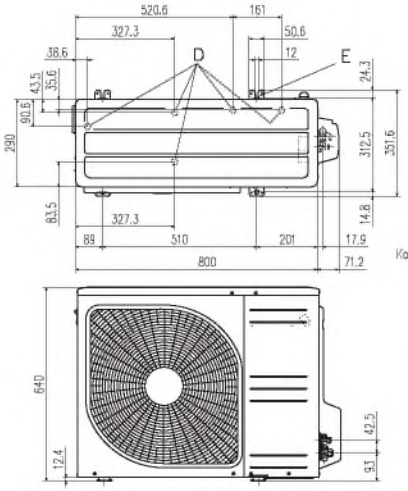

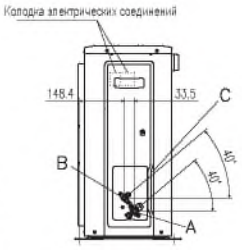

Символ	Расшифровка	
A	Кран (газ)	SRC 20,25,35 Ø9,52 (3/8") (Вальцовка)
		SRC 40,50,60 Ø12,7 (1/2") (Вальцовка)
B	Кран (жидкость)	Ø6,35 (1/4") (Вальцовка)
C	Отверстие для подсоединения труб и электрических кабелей	
D	Дренажное отверстие	Ø20x5шт
E	Отверстие для крепления блока	M10x4шт

Пространство для установки

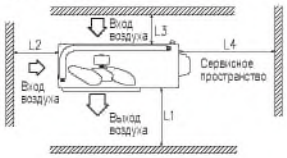

Минимальные размеры для установки

Размер \ Вариант	I	II	III	IV
L1	Открыто	280	280	180
L2	100	75	Открыто	Открыто
L3	100	80	80	80
L4	250	Открыто	250	Открыто

СХЕМА ЭЛЕКТРИЧЕСКИХ СОЕДИНЕНИЙ

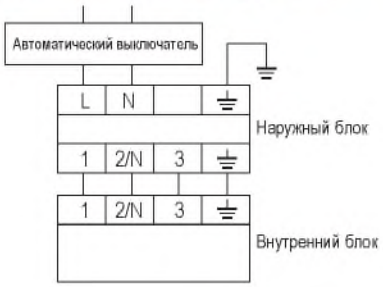

Кабель электропитания
(рекомендуемый автоматический выключатель):

SRC20-35ZSX: 3x2,0 мм² (16A)
SRC40-60ZSX: 3x2,0 мм² (16A)
Межблочный кабель: 4x1,5 мм²

ИНВЕРТОРНЫЕ КОНДИЦИОНЕРЫ НАСТЕННОГО ТИПА

/ Premium Series /

Серия SRK-ZS-W

SRK20ZS-W, SRK25ZS-W, SRK35ZS-W, SRK50ZS-W

Пульт ДУ

Пульт RC-EX3A (опция)

Пульт RC-E5 (опция)

Пульт RCH-E3 (опция)

У НАСТЕННЫХ КОНДИЦИОНЕРОВ ПРЕМИАЛЬНОЙ СЕРИИ SRK-ZS-W ФОРМА ВНУТРЕННИХ БЛОКОВ ОТВЕЧАЕТ НОВЕЙШИМ ТЕНДЕНЦИЯМ ПРОМЫШЛЕННОГО ДИЗАЙНА И ПОВТОРЯЕТ ПЛАВНЫЕ, ОБТЕКАЕМЫЕ ОЧЕРТАНИЯ «СТАРШЕЙ» СЕРИИ SRK-ZSX. ВНУТРЕННИЕ БЛОКИ ДОСТУПНЫ В ТРЕХ ЦВЕТОВЫХ ИСПОЛНЕНИЯХ: КЛАССИЧЕСКИЙ БЕЛЫЙ, ТИТАНИУМ И КОНТРАСТ (ЧЕРНО-БЕЛЫЙ).

УПРАВЛЯТЬ МОДЕЛЯМИ ТАКЖЕ МОЖНО С ПОМОЩЬЮ СМАРТФОНА ИЛИ ПЛАНШЕТА. СПЛИТ-СИСТЕМЫ НОВОЙ СЕРИИ ИМЕЮТ ВЫСОКУЮ СЕЗОННУЮ ЭФФЕКТИВНОСТЬ, НИЗКИЙ УРОВЕНЬ ШУМА ОТ 19 ДБ(А) И ОБЕСПЕЧИВАЮТ ВЫСОКИЙ КОМФОРТ ПРИ ОХЛАЖДЕНИИ И НАГРЕВЕ ВОЗДУХА.

Black & White (-WB)

Titanium (-WT)

ОЧЕНЬ ТИХИЕ. Сплит-системы серии SRK-ZS работают практически бесшумно, их спокойно можно устанавливать в детской спальне. Уровень шума минимальный в отрасли и составляет от 19 дБ(А).

ЭКОНОМИЧНЫЕ. Благодаря использованию передовых технологий модели этой серии имеют высокий стандарт сезонного энергопотребления (А+++). На 1 кВт затраченной электроэнергии новые кондиционеры производят до 8,5 кВт холода.

УПРАВЛЕНИЕ ЧЕРЕЗ WI-FI. Кондиционерами серии SRK-ZS можно управлять прямо со своего смартфона или планшета через Wi-Fi. Для активации опции во внутренний блок необходимо установить интерфейс-адаптер, а на смартфон – мобильное приложение. Программа имеет удобный и интуитивно понятный интерфейс, позволяет выбирать разные режимы работы, задавать температуру, положение жалюзи и скорость работы вентилятора. Кроме того, на гаджете отобразятся коды ошибок в случае, если прибор выйдет из строя.

ХЛАДАГЕНТ НОВОГО ПОКОЛЕНИЯ. Сплит-системы SRK-ZS-W работают на озонобезопасном фреоне R32. Новый фреон имеет потенциал воздействия на глобальное потепление (GWP) на 68% ниже, чем фреон R410A. Но это не все преимущества нового хладагента. R32 обладает повышенной энергоэффективностью (на 5% выше, чем R410A), требует меньшего количества для заправки системы (по массе меньше R410A на 20%), значительно проще в обращении, легко утилизируется.

УДОБНЫЕ ПРИ МОНТАЖЕ. Большая длина труб фреоновой магистрали не накладывает ограничений при выборе места установки внутреннего блока, а наружный блок не портит фасад здания, т.к. его можно разместить на расстоянии до 20/25 метров (модели 2,0-3,5 / 5,0 кВт) от внутреннего блока.

БЛОКИРОВКА ОТ ДЕТЕЙ. Режим позволяет блокировать работу кондиционера, чтобы избежать случайного или нежелательного изменения настроек, например, детьми.

КОМФОРТНОЕ ОХЛАЖДЕНИЕ И ОБОГРЕВ. Новая серия имеет усовершенствованный алгоритм работы в режиме AUTO. Необходимо лишь выбрать желаемую температуру и установить положение жалюзи, умная система самостоятельно будет выбирать оптимальный режим работы (охлаждение, обогрев или вентиляция), бережно расходуя при этом электроэнергию и максимально точно поддерживая установленную температуру.

РЕГУЛИРОВКА ЯРКОСТИ ДИСПЛЕЯ. В зависимости от индивидуальных предпочтений и восприятия, с помощью пульта дистанционного управления пользователь может отрегулировать яркость свечения дисплея внутреннего блока. Более не понадобится закрывать дисплей, яркий свет которого может помешать сну.

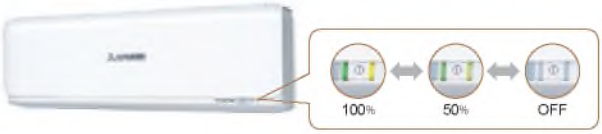

ТРЕХМЕРНОЕ УПРАВЛЕНИЕ ВОЗДУШНЫМ ПОТОКОМ. Функция объемного кондиционирования 3D AUTO активируется одним нажатием кнопки. Одновременно запускаются сразу три независимых двигателя положения жалюзи, которые контролируются по вертикали и горизонтали согласно выбранной программе. Подготовленный воздух равномерно распределяется по всему периметру комнаты, достигая самых дальних уголков помещения, даже если они чем-либо отгорожены. При использовании 3D AUTO риск простудиться под потоком охлажденного воздуха почти исключен.

ДЕЖУРНОЕ ОТОПЛЕНИЕ. Режим дежурного отопления не позволит температуре в помещении опуститься ниже 10°С. Функция особенно актуальна в загородных домах, где с ее помощью обслуживаемое помещение не потеряет тепло и не промерзнет. Основная задача режима – обеспечение энергосбережения в холодное время года, когда хозяев нет дома.

Серия SRK-ZS-W

ФУНКЦИИ СОХРАНЕНИЯ ЭНЕРГИИ

СИСТЕМЫ И ФИЛЬТРЫ ПО ОЧИСТКЕ ВОЗДУХА

SRC20ZS-W
SRC25ZS-W1
SRC35ZS-W1

ФУНКЦИИ ВОЗДУХОРАСПРЕДЕЛЕНИЯ

ФУНКЦИИ КОМФОРТА

SRC50ZS-W

ФУНКЦИИ КОМФОРТА

ДРУГИЕ

Характеристики	Модель внутреннего блока		SRK20ZS-W, -WB, -WT	SRK25ZS-W, -WB, -WT	SRK35ZS-W, -WB, -WT	SRK50ZS-W, -WB, -WT
	Модель наружного блока		SRC20ZS-W	SRC25ZS-W1	SRC35ZS-W1	SRC50ZS-W
Электропитание		ф/В/Гц	1/220-240/50			
Холодопроизводительность	Номин(Мин-Макс)	кВт	2.0 (0.9 - 2.9)	2.5 (0.9 - 3.1)	3.5 (0.9 - 4.0)	5.0 (1.3 - 5.5)
Теплопроизводительность	Номин(Мин-Макс)	кВт	2.7 (0.9 - 4.3)	3.2 (0.9 - 4.5)	4.0 (0.9 - 5.0)	5.8 (1.3 - 6.6)
Потребляемая мощность	Охлаждение/ Обогрев	кВт	0.44/0.59	0.62 /0.74	0.89/0.94	1.35 /1.56
Коэффициент энергоэффективности	Охлаждение/ Обогрев	EER/COP	4.55/4.58	4.03 / 4.32	3.93/4.26	3.70 / 3.72
Коэффициент сезонной энергоэффективности	Охлаждение/ Обогрев	SEER/SCOP	8.50 /4.60	8.50 /4.70	8.40 /4.70	7.00 /4.60
Класс энергоэффективности	Охлаждение/ Обогрев		A+++/A++	A+++/A++	A++/A++	A++/A++
Максимальный рабочий ток		A	9	9	9	14.5
Межблочный кабель		мм²	4x1,5			
Уровень звукового давления внутреннего блока	Охлаждение	дБ(А)	19/22/25/34	19/23/28/36	19/26/30/40	22/29/36/46
	Обогрев	дБ(А)	19/23/29/36	19/24/30/39	19/25/36/41	24/31/37/46
Уровень звукового давления наружного блока	Охлаждение/ Обогрев	дБ(А)	45/45	46/46	50/48	51/52
Расход воздуха внутреннего блока	Охлаждение	м³/ч	300 - 558	300 - 594	300 - 678	354 - 726
	Обогрев	м³/ч	354 - 600	354 - 678	336 - 738	444 - 834
Расход воздуха наружного блока	Охлаждение/ Обогрев	м³/ч	1644/1416	1644/1416	1890/1668	1968/1968
Внешние габариты: внутренний блок	(ВхШхГ)	мм	290x870x230			
Внешние габариты: наружный блок	(ВхШхГ)	мм	540x780(+62)x290			595x780(+62)x290
Масса	(внутренний/наружный)	кг	9.5/31.0		9.5/34.5	10.0/36.0
Диаметр труб хладагента	Жидкость/Газ	мм (дюйм)	6.35 (1/4) / 9.52 (3/8)			6.35 (1/4) / 12.7 (1/2)
Максимальная длина трубопровода / Максимальный перепад высот		м	20/10			25/15
Тип хладагента/ количество		кг	R32/0.62		R32/0.78	R32/1.05
Рабочий диапазон наружных температур	Охлаждение	°C	-15~+46			
	Обогрев	°C	-15~+24			
Фильтры очистки воздуха			Противопылевой, антиаллергенный, фотокаталитический			

* Технические данные предоставлены в соответствии со стандартом (ISO-T1). Охлаждение: внутренняя темп. 27˚CDB, 19˚CWB, наружная темп. 35˚CDB. Обогрев: внутренняя темп. 20˚CDB, наружная темп. 7˚CDB, 6˚CWB.

* Уровень шума отражает показания полученные в результате измерений выполненных в безэховой камере. В нормальных условиях эксплуатации, данный уровень может незначительно отличаться.

Ед.изм.: мм

ВНУТРЕННИЕ БЛОКИ

SRK20ZS-W, SRK25ZS-W, SRK35ZS-W, SRK50ZS-W

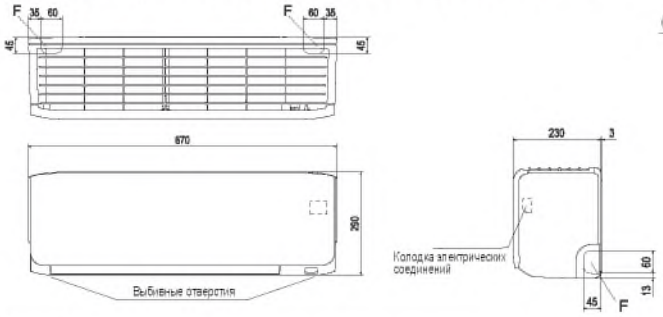

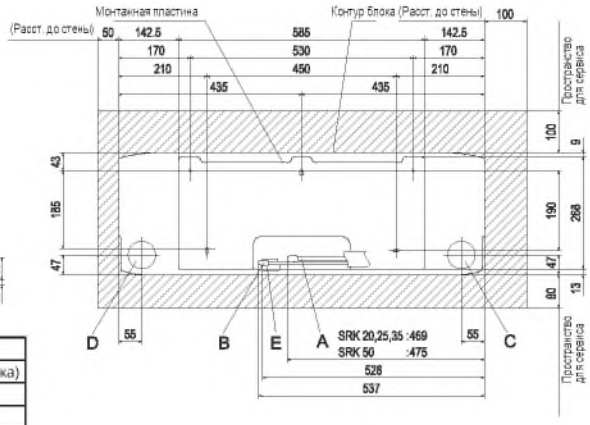

Символ	Расшифровка	
A	Штуцер (газ)	SRK 20,25,35 Ø9,52 (3/8") (Вальцовка)
		SRK 50 Ø12,7 (1/2") (Вальцовка)
B	Штуцер (жидкость)	Ø6,35 (1/4") (Вальцовка)
C	Отверстие в стене при правом подключении	Ø65
D	Отверстие в стене при левом подключении	Ø65
E	Дренажный шланг	Наружный диаметр штуцера Ø16
F	Выбивное отверстие для труб	

НАРУЖНЫЕ БЛОКИ

SRC20ZS-W, SRC25ZS-W1, SRC35ZS-W1

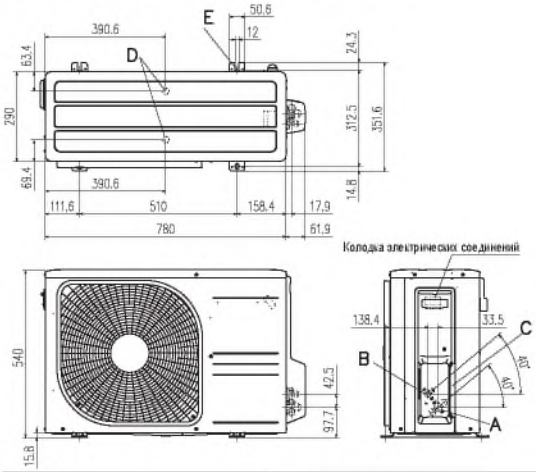

Символ	Расшифровка	
A	Кран (газ)	Ø9,52 (3/8") (Вальцовка)
B	Кран (жидкость)	Ø6,35 (1/4") (Вальцовка)
C	Отверстие для подсоединения труб и электрических кабелей	
D	Дренажное отверстие	Ø20x2шт
E	Отверстие для крепления блока	M10x4шт

SRC50ZS-W

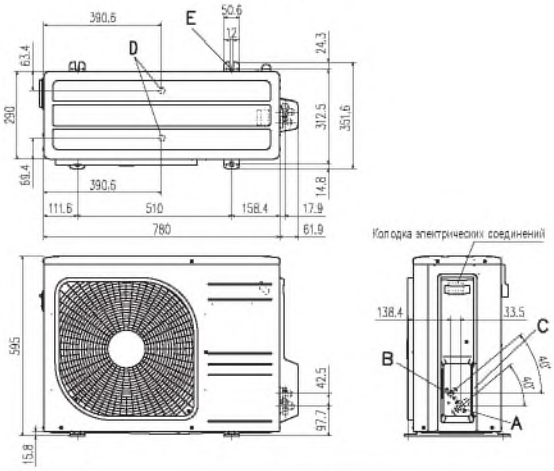

Символ	Расшифровка	
A	Кран (газ)	Ø12,7 (1/2") (Вальцовка)
B	Кран (жидкость)	Ø6,35 (1/4") (Вальцовка)
C	Отверстие для подсоединения труб и электрических кабелей	
D	Дренажное отверстие	Ø20x2шт
E	Отверстие для крепления блока	M10x4шт

Пространство для установки

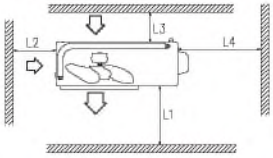

Минимальные размеры для установки

Размер \ Вариант	I	II	III	IV
L1	Открыто	280	280	180
L2	100	75	Открыто	Открыто
L3	100	80	80	80
L4	250	Открыто	250	Открыто

СХЕМА ЭЛЕКТРИЧЕСКИХ СОЕДИНЕНИЙ

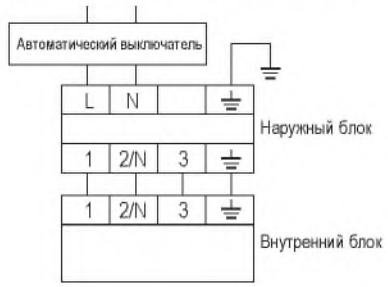

Кабель электропитания
(рекомендуемый автоматический выключатель):

SRC20-35ZS: 3x2,0 мм² (16A)

SRC50ZS: 3x2,0 мм² (20A)

Межблочный кабель: 4x1,5 мм²

ИНВЕРТОРНЫЕ КОНДИЦИОНЕРЫ НАСТЕННОГО ТИПА

Серия SRK-ZSPR-S

A++ CLASS · DC INVERTER · R410A

/ Standard Series /

SRK20ZSPR-S
SRK25ZSPR-S
SRK35ZSPR-S
SRK45ZSPR-S

SRK63ZSPR-S
SRK71ZSPR-S
SRK80ZSPR-S

Пульт ДУ

Пульт RC-EX3A (опция)

Пульт RC-E5 (опция)

Пульт RCH-E3 (опция)

Для моделей SRK63-80ZSPR-S

СЕРИЯ НЕДОРОГИХ СПЛИТ-СИСТЕМ SRK-ZSPR ПРЕДСТАВЛЕНА ШИРОКИМ МОДЕЛЬНЫМ РЯДОМ КОНДИЦИОНЕРОВ ПРОИЗВОДИТЕЛЬНОСТЬЮ ОТ 2 ДО 8 КВТ. ЭТО ИНВЕРТОРНЫЕ КОНДИЦИОНЕРЫ, А ЗНАЧИТ, ОНИ ИМЕЮТ НИЗКИЙ УРОВЕНЬ ШУМА, ТОЧНО ПОДДЕРЖИВАЮТ ЗАДАННУЮ ТЕМПЕРАТУРУ И ПОТРЕБЛЯЮТ МИНИМАЛЬНОЕ КОЛИЧЕСТВО ЭЛЕКТРОЭНЕРГИИ. СОВРЕМЕННЫЙ И ЛАКОНИЧНЫЙ ДИЗАЙН, ПРИСУТСТВУЕТ НАБОР НАИБОЛЕЕ ПОПУЛЯРНЫХ У ПОЛЬЗОВАТЕЛЕЙ ФУНКЦИЙ, БЕЗ ИЗЛИШЕСТВ, ЧТО ПРИЯТНО ОТРАЖАЕТСЯ НА СТОИМОСТИ КОНДИЦИОНЕРОВ ДАННОЙ СЕРИИ.

ЭКОНОМИЧНЫЕ. Современный инвертор, применяемый в кондиционерах данной серии, обеспечивает высокий коэффициент энергоэффективности (от А до А++). На каждый киловатт потребленной электроэнергии сплит-системы SRK-ZSPR выдают до 7.6 кВт холода.

ЭКСПЛУАТАЦИЯ КРУГЛЫЙ ГОД. Кондиционеры серии SRK-ZSPR отлично справятся с задачей по охлаждению/нагреву воздуха как в летние месяцы, так и в межсезонье и даже зимой, когда за окном мороз до -15°С. При опциональной установке «зимнего комплекта» температурный диапазон в режиме охлаждения расширяется до -30°С. Это наиболее актуально для круглогодичного технологического охлаждения.

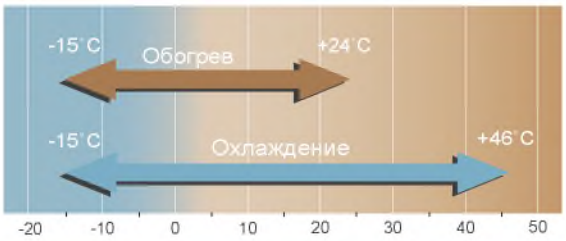

ТИХИЕ. Внутренние блоки сплит-систем серии SRK-ZSPR имеют уровень шума от 23 дБ(А), что сравнимо с шепотом человека, который находится от Вас на расстоянии 1 метра. Уровень шума самого мощного блока составляет от 26 дБ(А), что крайне мало для оборудования данной категории мощности.

БЫСТРО ОХЛАЖДАЮТ. Кондиционеры серии SRK-ZSPR обладают функцией HI POWER (повышенной мощности). При активации данного режима кондиционер переходит в интенсивный режим работы и за 15 минут гарантированно охладит или нагреет воздух в помещении.

ЗАБОТЯТСЯ О ЗДОРОВЬЕ. При активации функции CLEAN на пульте ДУ автоматически будет запущен режим самоочистки: кондиционер осушает внутренние компоненты от образовавшегося во время работы конденсата. Благодаря данному режиму внутри кондиционера не скапливается влага, которая может служить благоприятной средой для роста плесени и бактерий. При следующем включении кондиционер выдувает чистый воздух.

8 ПОЛОЖЕНИЙ ГОРИЗОНТАЛЬНЫХ ЖАЛЮЗИ (для моделей SRK63-80ZSPR-S). Направление воздушного потока, исходящего от правого и левого жалюзи, можно регулировать по отдельности. Пользователю доступно 8 различных сценариев подачи воздушного потока. Таким образом, можно выбрать наиболее оптимальное направление воздушного потока для каждого из находящихся в помещении людей.

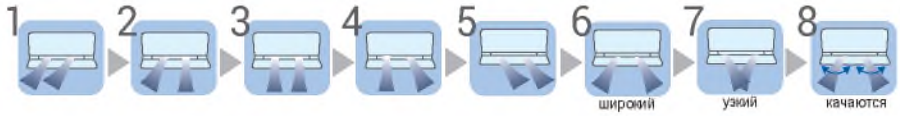

ТАЙМЕР СНА. Интеллектуальная система Sleep Timer (таймер сна) позволяет минимизировать расход электроэнергии и автоматически регулирует температуру в помещении, увеличивая или снижая мощность охлаждения/обогрева, когда пользователь спит. Использование данной функции сделает Ваш сон более крепким и комфортным.

КОМФОРТНЫЙ ПУСК. Режим комфортного пуска работает совместно с таймером включения и позволяет поддерживать температуру воздуха с предельной точностью. По наступлению времени включения, заданного пользователем с помощью таймера, в помещении уже будет установлена необходимая температура.

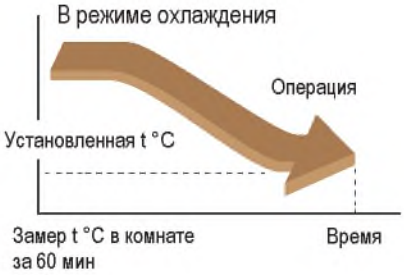

Механизм работы

За 60 минут до установленного на таймере времени включения кондиционер будет активирован и начнет снимать температурные показатели в помещении через каждые 5 минут. Если температура отличается от установленной пользователем при настройке таймера, прибор самостоятельно выберет требуемый режим работы (охлаждение или обогрев) и доведет это значение до нужного показателя. Действие режима прекращается за 5 минут до момента срабатывания таймера включения (ON-TIMER).

Серия SRK-ZSPR-S

SRC20ZSPR-S
SRC25ZSPR-S
SRC35ZSPR-S

SRC45ZSPR-S

SRC63ZSPR-S

SRC71ZSPR-S
SRC80ZSPR-S

ФУНКЦИИ СОХРАНЕНИЯ ЭНЕРГИИ

СИСТЕМЫ И ФИЛЬТРЫ ПО ОЧИСТКЕ ВОЗДУХА

ФУНКЦИИ ВОЗДУХОРАСПРЕДЕЛЕНИЯ

для моделей 63-80

ДРУГИЕ

ФУНКЦИИ КОМФОРТА

для моделей 63-80

Характеристики		Модель внутреннего блока		SRK20ZSPR-S	SRK25ZSPR-S	SRK35ZSPR-S	SRK45ZSPR-S	SRK63ZSPR-S	SRK71ZSPR-S	SRK80ZSPR-S
		Модель наружного блока		SRC20ZSPR-S	SRC25ZSPR-S	SRC35ZSPR-S	SRC45ZSPR-S	SRC63ZSPR-S	SRC71ZSPR-S	SRC80ZSPR-S
Электропитание			ф/В/Гц	1/220-240/50						
Холодопроизводительность		Номин (Мин-Макс)	кВт	2.0 (0.9 - 2.8)	2.5 (0.9 - 2.8)	3.2 (0.9 - 3.5)	4.5 (0.9 - 4.8)	6.3 (1.2 - 7.1)	7.1 (2.3 - 7.7)	8.0 (2.3 - 9.0)
Теплопроизводительность		Номин (Мин-Макс)	кВт	2.7 (0.8 - 3.9)	2.8 (0.8 - 3.9)	3.6 (0.9 - 4.3)	5.0 (0.8 -5.8)	7.1 (0.8 - 9.0)	8.0 (2.0 - 10.0)	9.0 (2.1 - 10.5)
Потребляемая мощность		Охлаждение/ Обогрев	кВт	0.55/0.71	0.78/0.76	0.995/0.995	1.50/1.39	1.85/1.74	2.05/2.06	2.35/2.40
Коэффициент энергоэффективности		Охлаждение/ Обогрев	EER/COP	3.67/3.80	3.21/3.71	3.22/3.62	3.01/3.61	3.41/4.08	3.46/3.88	3.40/3.75
Коэффициент сезонной энергоэффективности		Охлаждение/ Обогрев	SEER/SCOP	5.95/4.02	5.50/3.82	6.15/4.00	5.38/3.81	7.60/4.70	7.20/4.50	6.60/4.40
Класс энергоэффективности		Охлаждение/ Обогрев		A+/A+	A/A	A++/A+	A/A	A++/A++	A++/A+	A++/A+
Максимальный рабочий ток			A	9	9	9	14	14.5	17	17
Межблочный кабель			мм²	4x1,5						
Уровень звукового давления внутреннего блока		Охлаждение	дБ(А)	23/34/45	23/34/45	23/36/47	25/40/46	25/35/39/44	25/37/41/44	26/39/44/47
		Обогрев	дБ(А)	26/34/43	26/34/43	28/36/44	32/43/48	28/34/38/44	28/35/39/46	29/36/41/47
Уровень звукового давления наружного блока		Охлаждение/ Обогрев	дБ(А)	44/45	47 / 45	49/48	52/53	54/54	53/51	56/55
Расход воздуха внутреннего блока		Охлаждение	м³/ч	252 - 606	252 - 606	252 - 570	228 - 540	624 - 1230	624 - 1230	624 - 1410
		Обогрев	м³/ч	312 - 570	312 - 570	330 - 576	372 - 720	786 - 1410	798 - 1530	810 - 1590
Расход воздуха наружного блока		Охлаждение/ Обогрев	м³/ч	1422/1314	1560/1182	1524/1230	2130/2010	2490/2490	3300/2610	3780/2970
Внешние габариты	внутренний блок	(ВхШхГ)	мм	262x769x210				339x1197x262		
	наружный блок	(ВхШхГ)	мм	540x645(+57)x275			595x780(+62) x290	640x800(+71) x290	750x880(+88)x340	
Масса	(внутренний/наружный)		кг	6.9/25.0		7.2/27.0	7.6/40.0	15.5/45.0	15.5/57.0	16.5/58.5
Диаметр труб хладагента		Жидкость/Газ	мм (дюйм)	6.35 (1/4) / 9.52 (3/8)			6.35 (1/4) / 12.7 (1/2)		6.35 (1/4) / 15.88 (5/8)	
Максимальная длина трубопровода / Максимальный перепад высот			м	15/10			25/15	30/20		
Тип хладагента/ количество			кг	R410A/0.66		R410A/0.81	R410A/1.20	R410A/1.55	R410A/1.80	R410A/1.90
Рабочий диапазон наружных температур		Охлаждение	°C	-15~+46						
		Обогрев		-15~+24						
Фильтры очистки воздуха				Противопылевой				Противопылевой, антиаллергенный, фотокаталитический		

* Технические данные предоставлены в соответствии со стандартом (ISO-T1). Охлаждение: внутренняя темп. 27˚CDB, 19˚CWB, наружная темп. 35˚CDB. Обогрев: внутренняя темп. 20˚CDB, наружная темп. 7˚CDB, 6˚CWB.

* Уровень шума отражает показания полученные в результате измерений выполненных в безэховой камере. В нормальных условиях эксплуатации, данный уровень может незначительно отличаться.

Ед.изм.: мм

ВНУТРЕННИЕ БЛОКИ

SRK20ZSPR-S, SRK25ZSPR-S, SRK35ZSPR-S, SRK45ZSPR-S

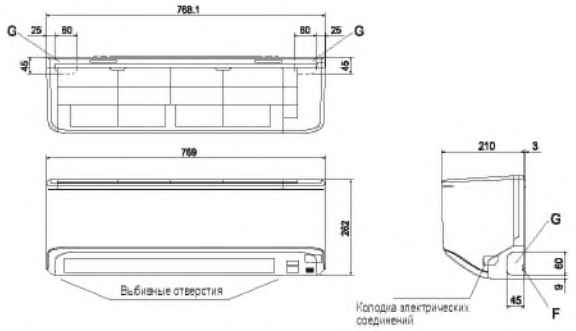

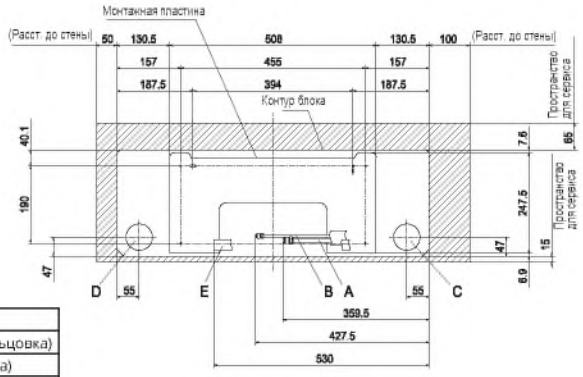

Символ	Расшифровка	
A	Штуцер (газ)	SRK 20,25,35 Ø9,52 (3/8") (Вальцовка)
		SRK 45 Ø12,7 (1/2") (Вальцовка)
B	Штуцер (жидкость)	Ø6,35 (1/4") (Вальцовка)
C	Отверстие в стене при правом подключении	Ø65
D	Отверстие в стене при левом подключении	Ø65
E	Дренажный шланг	Наружный диаметр штуцера Ø16
F	Выбивное отверстие для провода	
G	Выбивное отверстие для труб	

НАРУЖНЫЕ БЛОКИ

SRC20ZSPR-S, SRC25ZSPR-S, SRC35ZSPR-S

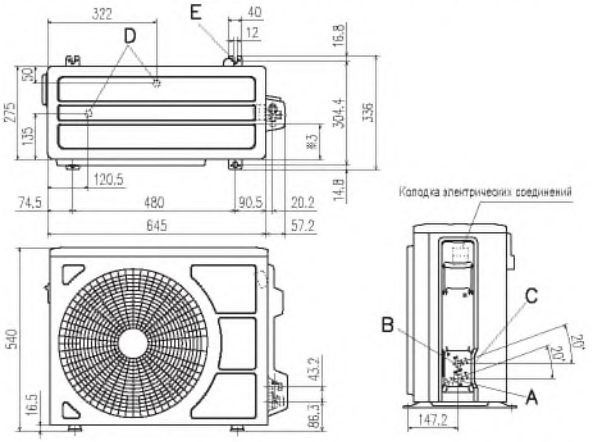

Символ	Расшифровка	
A	Кран (газ)	Ø9,52 (3/8") (Вальцовка)
B	Кран (жидкость)	Ø6,35 (1/4") (Вальцовка)
C	Отверстие для подсоединения труб и электрических кабелей	
D	Дренажное отверстие	Ø20x2шт
E	Отверстие для крепления блока	M10x4шт

SRC45ZSPR-S

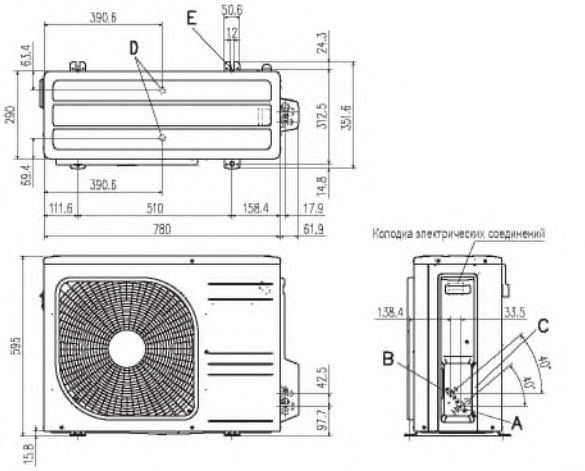

Символ	Расшифровка	
A	Кран (газ)	Ø12,7 (1/2") (Вальцовка)
B	Кран (жидкость)	Ø6,35 (1/4") (Вальцовка)
C	Отверстие для подсоединения труб и электрических кабелей	
D	Дренажное отверстие	Ø20x2шт
E	Отверстие для крепления блока	M10x4шт

Пространство для установки

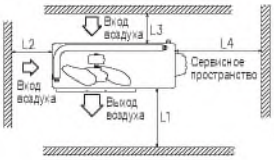

Минимальные размеры для установки

Размер \ Вариант	I	II	III	IV
L1	Открыто	280	280	180
L2	100	100	Открыто	Открыто
L3	100	80	80	80
L4	250	Открыто	250	Открыто

СХЕМА ЭЛЕКТРИЧЕСКИХ СОЕДИНЕНИЙ

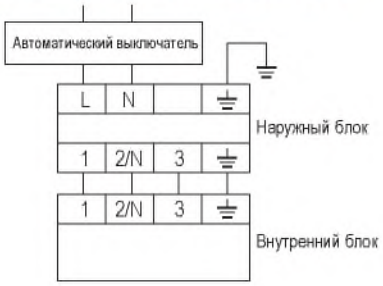

Кабель электропитания
(рекомендуемый автоматический выключатель):

SRC20-45ZSPR-S: 3x2,0 мм² (16A)

Межблочный кабель: 4x1,5 мм²

Серия SRK-ZSPR-S

Ед.изм.: мм

ВНУТРЕННИЕ БЛОКИ

SRK63ZSPR-S, SRK71ZSPR-S, SRK80ZSPR-S

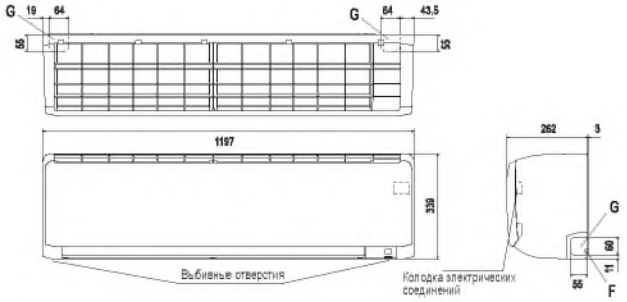

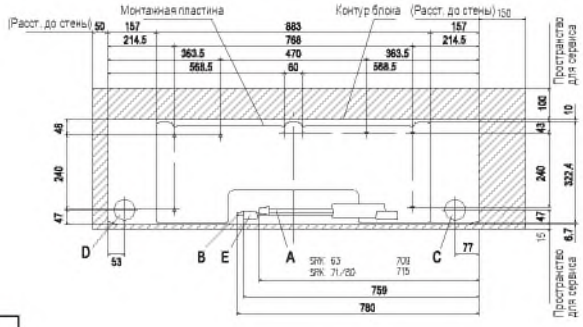

Символ	Расшифровка	
A	Штуцер (газ)	SRK 63 Ø12,7 (1/2") (Вальцовка)
		SRK 71,80 Ø15,88 (5/8") (Вальцовка)
B	Штуцер (жидкость)	Ø6,35 (1/4") (Вальцовка)
C	Отверстие в стене при правом подключении	Ø65
D	Отверстие в стене при левом подключении	Ø65
E	Дренажный шланг	Наружный диаметр штуцера Ø16
F	Выбивное отверстие для провода	
G	Выбивное отверстие для труб	

НАРУЖНЫЕ БЛОКИ

SRC63ZSPR-S

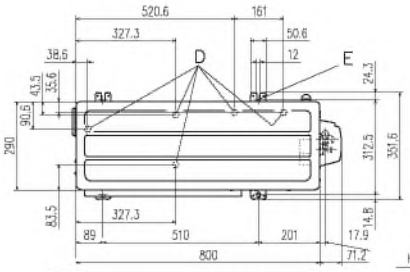

Символ	Расшифровка	
A	Кран (газ)	Ø12,7 (1/2") (Вальцовка)
B	Кран (жидкость)	Ø6,35 (1/4") (Вальцовка)
C	Отверстие для подсоединения труб и электрических кабелей	
D	Дренажное отверстие	Ø20x5шт
E	Отверстие для крепления блока	M10x4шт

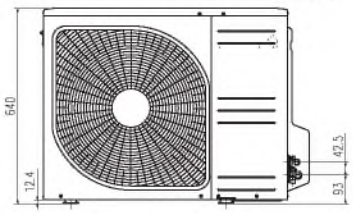

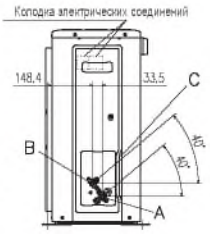

Пространство для установки

Высота ограждения не более 1200 мм

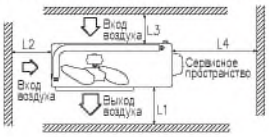

Минимальные размеры для установки

Размер \ Вариант	I	II	III	IV
L1	Открыто	280	280	180
L2	100	75	Открыто	Открыто
L3	100	80	80	80
L4	250	Открыто	250	Открыто

Ед.изм.: мм

НАРУЖНЫЕ БЛОКИ

SRC71ZSPR-S, SRC80ZSPR-S

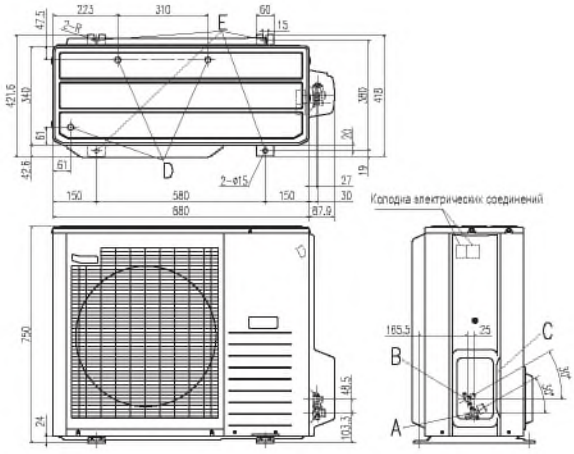

Символ	Расшифровка	
A	Кран (газ)	Ø15,88 (5/8") (Вальцовка)
B	Кран (жидкость)	Ø6,35 (1/4") (Вальцовка)
C	Отверстие для подсоединения труб и электрических кабелей	
D	Дренажное отверстие	Ø20x3шт
E	Отверстие для крепления блока	M10x4шт

Пространство для установки

Высота ограждения не более 1200 мм

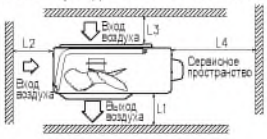

Минимальные размеры для установки

Размер \ Вариант	I	II	III
L1	Открыто	Открыто	500
L2	300	250	Открыто
L3	100	150	100
L4	250	250	250

СХЕМА ЭЛЕКТРИЧЕСКИХ СОЕДИНЕНИЙ

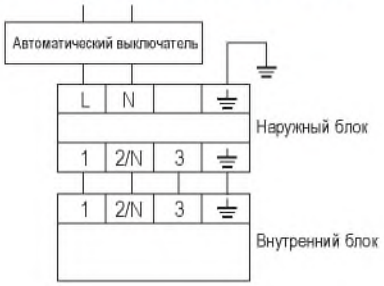

Кабель электропитания
(рекомендуемый автоматический выключатель):

SRC63ZSPR-S: 3x2,0 мм² (16A)

SRC71-80ZSPR-S: 3x2,5 мм² (20A)

Межблочный кабель: 4x1,5 мм²

ИНВЕРТОРНЫЕ КОНДИЦИОНЕРЫ НАСТЕННОГО ТИПА

Серия SRK-ZR-W

/ Power Series /

SRK63/71/80/100ZR-W

Пульт ДУ

Пульт RC-EX3A (опция)

Пульт RC-E5 (опция)

Пульт RCH-E3 (опция)

ИНВЕРТОРНЫЕ КОНДИЦИОНЕРЫ СЕРИИ SRK-ZR-W – ЭТО СЕРИЯ МОЩНЫХ БЛОКОВ НА ОЗОНОБЕЗОПАСНОМ ФРЕОНЕ R32. ОНА ПРЕДСТАВЛЕНА ЧЕТЫРЬМЯ МОДЕЛЯМИ ПРОИЗВОДИТЕЛЬНОСТЬЮ 6.3, 7.1, 8.0 И 10.0 КВТ. ЭТО ИДЕАЛЬНЫЙ ВАРИАНТ ДЛЯ КОНДИЦИОНИРОВАНИЯ ПОМЕЩЕНИЙ БОЛЬШОЙ ПЛОЩАДИ. БЛАГОДАРЯ ПРИМЕНЕНИЮ ТЕХНОЛОГИИ «POWERFUL FAN» МОЩНЫЙ ВОЗДУШНЫЙ ПОТОК РАСПРОСТРАНЯЕТСЯ ПО ПОМЕЩЕНИЮ С ВЫСОКОЙ СКОРОСТЬЮ И НА БОЛЬШИЕ РАССТОЯНИЯ (ДО 20 М).

ХЛАДАГЕНТ НОВОГО ПОКОЛЕНИЯ. Сплит-системы SRK-ZR-W работают на озонобезопасном фреоне R32. Новый фреон имеет потенциал воздействия на глобальное потепление (GWP) на 68% ниже, чем фреон R410A. Но это не все преимущества нового хладагента. R32 обладает повышенной энергоэффективностью (на 5% выше, чем R410A), требует меньшего количества для заправки системы (по массе меньше R410A на 20%), значительно проще в обращении, легко утилизируется.

УДОБНЫЕ ПРИ МОНТАЖЕ. Большая длина труб (до 30 м) и перепад высот (до 20 м) фреоновой магистрали практически не накладывает ограничений при выборе места установки системы. Таким образом, наружный блок можно разместить там, где он не будет портить внешний вид фасада здания или мешать соседям.

УНИЧТОЖАЮТ ВИРУСЫ И БАКТЕРИИ, БОРЮТСЯ С АЛЛЕРГЕНАМИ. В комплект поставки внутренних блоков серии SRK-ZR-W входят фильтры тонкой очистки воздуха.

Фотокаталитический фильтр сохраняет воздух свежим, устраняя неприятные запахи. Фильтр многоразовый. Для восстановления дезодорирующей функции необходимо промыть его водой и высушить на солнце.

Фильтр на природных энзимах задерживает болезнетворные организмы, энзимы разрушают клеточные стенки микроорганизмов, после чего практически 100% бактерий, грибков и вирусов погибают, а из кондиционера поступает чистый воздух.

РЕАКТИВНЫЙ ПОТОК. Используя технологии авиастроения в моделях большой мощности инженерам MHI удалось достичь высокой скорости воздушного потока при сохранении низкого уровня шума. Длина воздушной струи модели SRK100ZR-W – 20 м.

Эти кондиционеры идеальны для обслуживания больших помещений: кафе, конференц-залов, торговых площадей и т.д.

ФУНКЦИИ СОХРАНЕНИЯ ЭНЕРГИИ

СИСТЕМЫ И ФИЛЬТРЫ ПО ОЧИСТКЕ ВОЗДУХА

ФУНКЦИИ ВОЗДУХОРАСПРЕДЕЛЕНИЯ

ФУНКЦИИ КОМФОРТА

ДРУГИЕ

SRC63ZR-W

SRC71ZR-W
SRC80ZR-W
FDC100VNP-W

Характеристики		Модель внутреннего блока		SRK63ZR-W	SRK71ZR-W	SRK80ZR-W	SRK100ZR-W
		Модель наружного блока		SRC63ZR-W	SRC71ZR-W	SRC80ZR-W	FDC100VNP-W
Электропитание			ф/В/Гц	1/220-240/50			
Холодопроизводительность		Номин(Мин-Макс)	кВт	6.3 (1.2 - 7.4)	7.1 (2.3 - 7.8)	8.0 (2.3 - 9.7)	9.6 (2.1 - 9.6)
Теплопроизводительность		Номин(Мин-Макс)	кВт	7.1 (0.8 - 9.3)	8.0 (2.0 - 10.8)	9.0 (2.1 - 11.2)	10.0 (1.7 - 10.4)
Потребляемая мощность		Охлаждение/ Обогрев	кВт	1.63/1.64	1.93/1.95	2.09/2.27	3.10 / 2.80
Коэффициент энергоэффективности		Охлаждение/ Обогрев	EER/COP	3.87/4.33	3.68/4.10	3.83/3.96	3.10 / 3.57
Коэффициент сезонной энергоэффективности		Охлаждение/ Обогрев	SEER/SCOP	8.10 /4.70	7.40/4.50	7.00 /4.40	6.11/4.14
Класс энергоэффективности		Охлаждение/ Обогрев		A++/A++	A++/A+	A++/A+	A++/A+
Максимальный рабочий ток			A	14,5	17	17	19
Межблочный кабель			мм²	4x1,5			
Уровень звукового давления внутреннего блока		Охлаждение	дБ(А)	25/35/39/44	25/37/41/44	26/39/44/47	27/40/45/48
		Обогрев	дБ(А)	28/34/38/44	28/35/39/46	29/36/41/47	30/38/43/48
Уровень звукового давления наружного блока		Охлаждение/ Обогрев	дБ(А)	54/54	53/51	56/55	56/54
Расход воздуха внутреннего блока		Охлаждение	м³/ч	624 - 1230	624 - 1230	624 - 1410	624 - 1470
		Обогрев	м³/ч	786 - 1350	798 - 1500	810 - 1590	816 - 1650
Расход воздуха наружного блока		Охлаждение/ Обогрев	м³/ч	2490/2490	3300/2610	3780/2970	3780/3300
Внешние габариты	внутренний блок	(ВхШхГ)	мм	339x1197x262			
	наружный блок	(ВхШхГ)	мм	640x800(+71)x290	750x880(+88)x340		
Масса	(внутренний/наружный)		кг	15.5/45.0	15.5/56.0	16.5/57.0	
Диаметр труб хладагента		Жидкость/Газ	мм (дюйм)	6.35 (1/4) / 12.7 (1/2)	6.35 (1/4) / 15.88 (5/8)		
Максимальная длина трубопровода / Максимальный перепад высот			м	30/20			
Тип хладагента/ количество			кг	R32/1.25	R32/1.50	R32/1.60	R32/1.70
Рабочий диапазон наружных температур		Охлаждение	°C	-15~+46			
		Обогрев		-15~+24			
Фильтры очистки воздуха				Противопылевой, антиаллергенный, фотокаталитический			

* Технические данные предоставлены в соответствии со стандартом (ISO-T1). Охлаждение: внутренняя темп. 27˚CDB, 19˚CWB, наружная темп. 35˚CDB. Обогрев: внутренняя темп. 20˚CDB, наружная темп. 7˚CDB, 6˚CWB.

* Уровень шума отражает показания полученные в результате измерений выполненных в безэховой камере. В нормальных условиях эксплуатации, данный уровень может незначительно отличаться.

Серия SRK-ZR-W

Ед.изм.: мм

ВНУТРЕННИЕ БЛОКИ

SRK63ZR-W, SRK71ZR-W, SRK80ZR-W, SRK100ZR-W

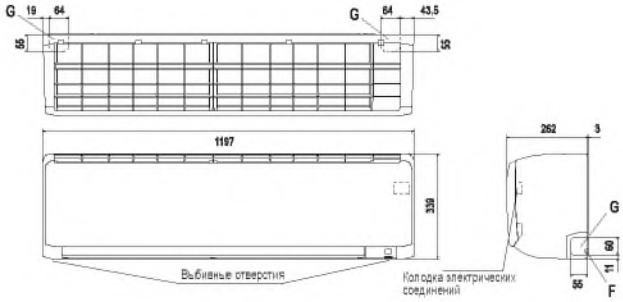

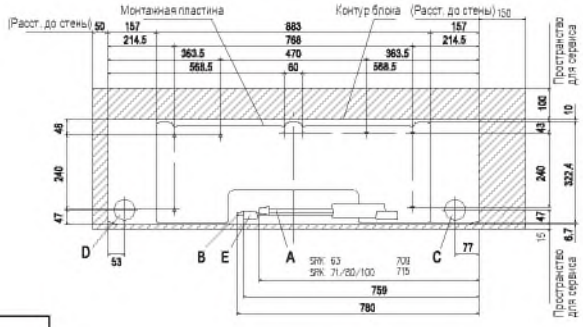

Символ	Расшифровка	
A	Штуцер (газ)	SRK 63 Ø12,7 (1/2") (Вальцовка)
		SRK 71,80,100 Ø15,88 (5/8") (Вальцовка)
B	Штуцер (жидкость)	SRK 63,71,80 Ø6,35 (1/4") (Вальцовка)
		SRK 100 Ø9,52 (3/8") (Вальцовка)
C	Отверстие в стене при правом подключении	Ø65
D	Отверстие в стене при левом подключении	Ø65
E	Дренажный шланг	Наружный диаметр штуцера Ø16
F	Выбивное отверстие для провода	
G	Выбивное отверстие для труб	

НАРУЖНЫЕ БЛОКИ

SRC63ZR-W

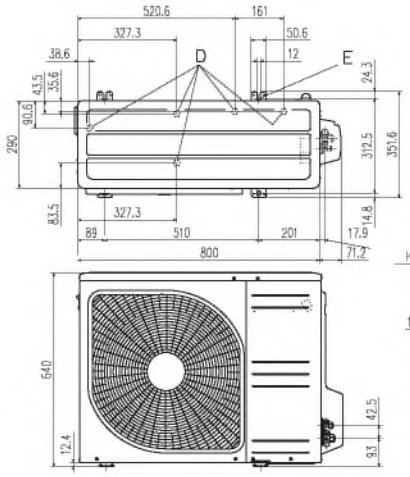

Символ	Расшифровка	
A	Кран (газ)	Ø12,7 (1/2") (Вальцовка)
B	Кран (жидкость)	Ø6,35 (1/4") (Вальцовка)
C	Отверстие для подсоединения труб и электрических кабелей	
D	Дренажное отверстие	Ø20x5шт
E	Отверстие для крепления блока	M10x4шт

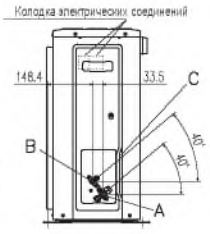

Пространство для установки

Высота ограждения не более 1200 мм

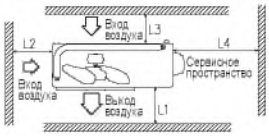

Минимальные размеры для установки

Размер \ Вариант	I	II	III	IV
L1	Открыто	280	280	180
L2	100	75	Открыто	Открыто
L3	100	80	80	80
L4	250	Открыто	250	Открыто

НАРУЖНЫЕ БЛОКИ

Ед.изм.: мм

SRC71ZR-W, SRC80ZR-W, FDC100VNP-W

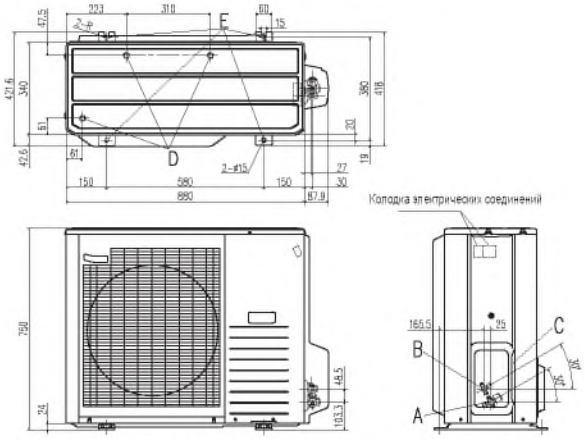

Символ	Расшифровка	
A	Кран (газ)	Ø15,88 (5/8") (Вальцовка)
B	Кран (жидкость)	Ø6,35 (1/4") (Вальцовка)
C	Отверстие для подсоединения труб и электрических кабелей	
D	Дренажное отверстие	Ø20x3шт
E	Отверстие для крепления блока	M10x4шт

Пространство для установки

Высота ограждения не более 1200 мм

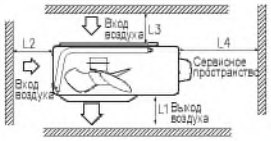

Минимальные размеры для установки

Размер \ Вариант	I	II	III
L1	Открыто	Открыто	500
L2	300	250	Открыто
L3	100	150	100
L4	250	250	250

СХЕМА ЭЛЕКТРИЧЕСКИХ СОЕДИНЕНИЙ

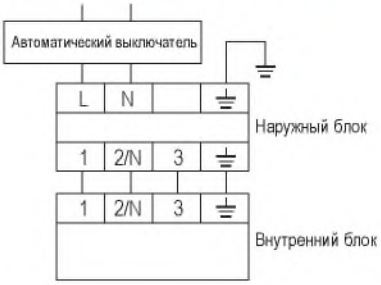

Кабель электропитания (рекомендуемый автоматический выключатель):
SRC63ZR: 3x2,0 мм² (16A)
SRC71-80ZR: 3x2,5 мм² (20A)
FDC100VNP: 3x2,5 мм² (20A)
Межблочный кабель: 4x1,5 мм²

ВНУТРЕННИЕ БЛОКИ МУЛЬТИСПЛИТ-СИСТЕМ

Серия SKM-ZSP-W NEW

DC INVERTER R32

/ Standard Multi Series /

SKM20ZSP-W
SKM25ZSP-W
SKM35ZSP-W

Пульт ДУ

СЕРИЯ НЕДОРОГИХ ВНУТРЕННИХ БЛОКОВ МУЛЬТИСПЛИТ-СИСТЕМ SKM-ZSP-W ПРЕДСТАВЛЕНА НАИБОЛЕЕ ПОПУЛЯРНЫМИ ТИПОРАЗМЕРАМИ 2.0, 2.5 И 3.5 КВТ.
СОВРЕМЕННЫЙ ДИЗАЙН СЕРИИ ПОВТОРЯЕТ ПЛАВНЫЕ ФОРМЫ БОЛЕЕ ДОРОГИХ СЕРИЙ ZSX И ZS, ПРИСУТСТВУЕТ НАБОР НАИБОЛЕЕ ПОПУЛЯРНЫХ У ПОЛЬЗОВАТЕЛЕЙ ФУНКЦИЙ, БЕЗ ИЗЛИШЕСТВ, ЧТО ПРИЯТНО ОТРАЖАЕТСЯ НА СТОИМОСТИ КОНДИЦИОНЕРОВ ДАННОЙ СЕРИИ.

ТИХИЕ. Внутренние блоки серии SKM-ZSP-W имеют уровень шума от 22 дБ(А), что сравнимо с шепотом человека, который находится от Вас на расстоянии 1 метра. Данные системы можно спокойно устанавливать даже в детской спальне, не беспокоясь за чуткий сон ребёнка.

ТАЙМЕР СНА. Интеллектуальная система Sleep Timer (таймер сна) позволяет минимизировать расход электроэнергии и автоматически регулирует температуру в помещении, увеличивая или снижая мощность охлаждения/обогрева, когда пользователь спит. Использование данной функции сделает Ваш сон более крепким и комфортным.

ЗАБОТЯТСЯ О ЗДОРОВЬЕ. При активации функции CLEAN на пульте ДУ автоматически будет запущен режим самоочистки: кондиционер осушает внутренние компоненты от образовавшегося во время работы конденсата. Благодаря данному режиму внутри кондиционера не скапливается влага, которая может служить благоприятной средой для роста плесени и бактерий. При следующем включении кондиционер выдувает чистый воздух.

КОМПАКТНЫЕ. Небольшие габаритные размеры делают внутренние блоки серии SKM-ZSP-W абсолютно ненавязчивыми в любом интерьере.

ФУНКЦИИ СОХРАНЕНИЯ ЭНЕРГИИ

СИСТЕМЫ И ФИЛЬТРЫ ПО ОЧИСТКЕ ВОЗДУХА

ФУНКЦИИ ВОЗДУХОРАСПРЕДЕЛЕНИЯ

ДРУГИЕ

ФУНКЦИИ КОМФОРТА

Характеристики			SKM20ZSP-W	SKM25ZSP-W	SKM35ZSP-W
Холодопроизводительность	Номин.	кВт	2.0	2.5	3.5
Теплопроизводительность	Номин.	кВт	3.0	3.4	4.5
Межблочный кабель			4x1,5		
Уровень звукового давления внутреннего блока	Охлаждение	дБ(А)	22/35/42	23/36/43	25/37/44
	Обогрев	дБ(А)	26/36/41	27/36/41	30/37/42
Расход воздуха внутреннего блока	Охлаждение	м³/ч	300 - 510	300 - 510	300 - 540
	Обогрев	м³/ч	330 - 480	330 - 480	360 - 510
Внешние габариты	(ВхШхГ)	мм	267x783x210		
Масса		кг	7.5		
Диаметр труб хладагента	Жидкость/Газ	мм (дюйм)	6.35 (1/4) / 9.52 (3/8)		
Фильтры очистки воздуха			Противопылевой		

СОВМЕСТИМЫЕ НАРУЖНЫЕ БЛОКИ

SCM40ZS-W
SCM45ZS-W

SCM50ZS-W
SCM60ZS-W

ГАБАРИТНЫЕ РАЗМЕРЫ

SKM20ZSP-W, SKM25ZSP-W, SKM35ZSP-W

Ед.изм.: мм

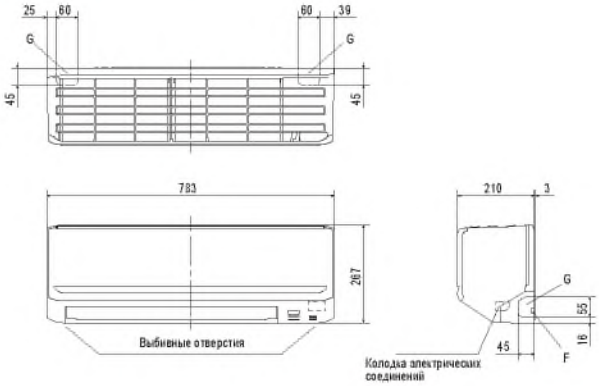

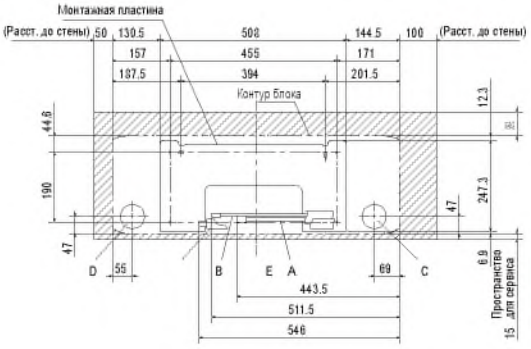

Примечание	Минимальное пространство для сервиса	65
	Рекомендованное пространство для сервиса	80

Символ	Расшифровка	
A	Штуцер (газ)	Ø9,52 (3/8") (Вальцовка)
B	Штуцер (жидкость)	Ø6,35 (1/4") (Вальцовка)
C	Отверстие в стене при правом подключении	Ø65
D	Отверстие в стене при левом подключении	Ø65
E	Дренажный шланг	Наружный диаметр штуцера Ø16
F	Выбивное отверстие для провода	
G	Выбивное отверстие для труб	

ИНВЕРТОРНЫЕ КОНДИЦИОНЕРЫ НАПОЛЬНОГО ТИПА

Серия SRF-ZMX-S

/ Deluxe Floor /

SRF25ZMX-S, SRF35ZMX-S, SRF50ZMX-S

Пульт ДУ

Пульт RC-EX3A (опция)

Пульт RC-E5 (опция)

Пульт RCH-E3 (опция)

МОДЕЛИ СЕРИИ SRF-ZMX-S ЯВЛЯЮТСЯ ЛИДЕРАМИ ПРОДАЖ В ЕВРОПЕ. КОНДИЦИОНЕРЫ ЭТОЙ СЕРИИ, ОБЛАДАЯ ВСЕМИ СИЛЬНЫМИ КАЧЕСТВАМИ ТРАДИЦИОННЫХ НАСТЕННЫХ ИНВЕРТОРОВ, ДОПОЛНИТЕЛЬНО ИМЕЮТ ПРЕИМУЩЕСТВА НАПОЛЬНЫХ КОНДИЦИОНЕРОВ, ЗАЧАСТУЮ ЗАМЕЩАЯ ТРАДИЦИОННЫЕ РАДИАТОРЫ ОТОПЛЕНИЯ.

ТИХИЕ. Напольные блоки этой серии обеспечивают бесперебойное охлаждение помещения, практически не создавая посторонних шумов. Показатель уровня шума (26 дБ) соответствует естественному звуковому фону в жилых помещениях.

БЫСТРО ОХЛАЖДАЮТ. Уже в первые минуты работы кондиционера SRF-ZMX пользователь почувствует прохладу. Режим HI POWER, используемый в данных кондиционерах, позволяет максимально быстро достичь необходимой температуры.

ЗАБОТЯТСЯ О ЗДОРОВЬЕ И ЭФФЕКТИВНО ОЧИЩАЮТ ВОЗДУХ.

Борются с неприятными запахами. Специальный многоразовый фотокаталитический фильтр избавляет комнату от посторонних запахов. Для возобновления дезодорирующей способности его достаточно периодически промывать водой и просушивать на солнце.

Уничтожают грибки и бактерии. Фильтр на природных энзимах уничтожает грибки и бактерии, которые неизбежно появляются в воздухе любого жилого помещения.

УДОБНЫ В УПРАВЛЕНИИ. В комплект напольных кондиционеров входит современный пульт ДУ, также их работой можно управлять непосредственно с панели внутреннего блока. Пульт дистанционного управления обладает расширенным функционалом. С его помощью пользователь может настраивать недельный таймер (28 программ), выбирать режим работы, устанавливать температуру, время включения и выключения кондиционера для каждого дня недели. Кондиционер будет работать по заданным параметрам, пока владелец не отменит или не изменит настройки.

ОХЛАЖДАЮТ БЕЗ СКВОЗНЯКОВ. С кондиционерами SRF-ZMX можно не опасаться сквозняков, а значит, нет риска простудиться. Напольные кондиционеры имеют 2 типа жалюзи – верхние и нижние. Обработанный воздух они подают, соответственно, в двух направлениях: из верхних жалюзи подается холодный воздух, теплый – из нижних или в обоих направлениях.

КОМФОРТНОЕ КОНДИЦИОНИРОВАНИЕ:

Холодный воздух напольный кондиционер подает вверх, без прямого попадания на человека.

Теплый воздух напольный кондиционер подает вверх и в область пола.

ОТЛИЧНОЕ ВОЗДУХОРАСПРЕДЕЛЕНИЕ. Воздушные потоки плавно и равномерно распределяются по всему помещению и создают наиболее благоприятный микроклимат. Управлять направлением воздушного потока можно либо с пульта ДУ, либо напрямую с панели внутреннего блока, которая находится на доступном пользователю уровне. Для наивысшего комфорта, положение жалюзи может быть зафиксировано пользователем в одном из шести возможных направлений.

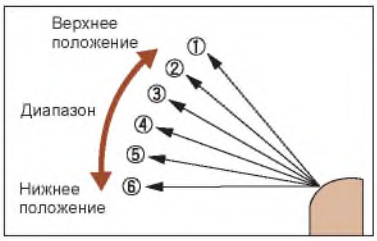

СОГРЕВАЮТ. Обладая чрезвычайно высоким коэффициентом энергоэффективности COP – до 4.70, напольные кондиционеры являются идеальным решением для обогрева загородных домов даже при морозе в -20°C.

ДЕЖУРНОЕ ОТОПЛЕНИЕ. Режим дежурного отопления не позволит температуре в помещении опуститься ниже 10°C. Функция особенно актуальна в загородных домах, где с ее помощью обслуживаемое помещение не потеряет тепло и не промерзнет. Основная задача режима – обеспечение энергосбережения в холодное время года, когда хозяев нет дома.

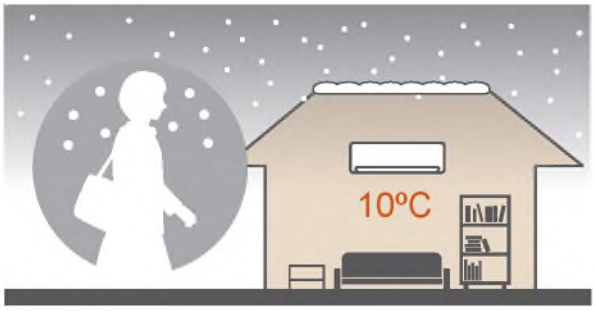

Серия SRF-ZMX-S

SRC25ZMX-S
SRC35ZMX-S

SRC50ZSX-S

ФУНКЦИИ СОХРАНЕНИЯ ЭНЕРГИИ

СИСТЕМЫ И ФИЛЬТРЫ ПО ОЧИСТКЕ ВОЗДУХА

ФУНКЦИИ ВОЗДУХОРАСПРЕДЕЛЕНИЯ

ДРУГИЕ

ФУНКЦИИ КОМФОРТА

Характеристики		Модель внутреннего блока		SRF25ZMX-S	SRF35ZMX-S	SRF50ZMX-S
		Модель наружного блока		SRC25ZMX-S	SRC35ZMX-S	SRC50ZSX-S
Электропитание			ф/В/Гц	1/220-240/50		
Холодопроизводительность		Номин(Мин-Макс)	кВт	2.5 (0.9 - 3.2)	3.5 (0.9 - 4.1)	5.0 (1.1 - 5.2)
Теплопроизводительность		Номин(Мин-Макс)	кВт	3.4 (0.9 - 4.7)	4.5 (0.9 - 5.1)	6.0 (0.6 - 6.9)
Потребляемая мощность		Охлаждение/ Обогрев	кВт	0.52 /0.72	0.89/1.12	1.39 /1.54
Коэффициент энергоэффективности		Охлаждение/ Обогрев	EER/COP	4.80 / 4.70	3.93/4.00	3.60 / 3.90
Коэффициент сезонной энергоэффективности		Охлаждение/ Обогрев	SEER/SCOP	7.11 /4.37	6.75 /4.26	6.12 /3.87
Класс энергоэффективности		Охлаждение/ Обогрев		A++/A+	A++/A+	A++/A
Максимальный рабочий ток			A	8	8	15
Межблочный кабель			мм²	4x1,5		
Уровень звукового давления внутреннего блока		Охлаждение	дБ(А)	26/29/32/40	28/32/34/41	32/35/42/46
		Обогрев	дБ(А)	28/33/35/40	31/35/36/41	33/39/41/47
Уровень звукового давления наружного блока		Охлаждение/ Обогрев	дБ(А)	47/47	50/50	52/51
Расход воздуха внутреннего блока		Охлаждение	м³/ч	348 - 540	384 - 552	396 - 690
		Обогрев	м³/ч	396 - 630	444 - 642	456 - 720
Расход воздуха наружного блока		Охлаждение/ Обогрев	м³/ч	1770/1620	1950/1770	2340/1980
Внешние габариты	внутренний блок	(ВхШхГ)	мм	600x860x238		
	наружный блок	(ВхШхГ)	мм	595x780(+62)x290		640x800(+71)x290
Масса	(внутренний/наружный)		кг	18.0/35.0	19.0/35.0	19.0/45.0
Диаметр труб хладагента		Жидкость/Газ	мм (дюйм)	6.35 (1/4) / 9.52 (3/8)		6.35 (1/4) / 12.7 (1/2)
Максимальная длина трубопровода / Максимальный перепад высот			м	15/10		30/20
Тип хладагента/ количество			кг	R410A/1.20	R410A/1.20	R410A/1.50
Рабочий диапазон наружных температур		Охлаждение	°C	-15~+46		
		Обогрев		-15~+24		-20~+24
Фильтры очистки воздуха				Противопылевой, антиаллергенный, фотокаталитический		

* Технические данные предоставлены в соответствии со стандартом (ISO-T1). Охлаждение: внутренняя темп. 27°CDB, 19°CWB, наружная темп. 35°CDB. Обогрев: внутренняя темп. 20°CDB, наружная темп. 7°CDB, 6°CWB.

* Уровень шума отражает показания полученные в результате измерений выполненных в безэховой камере. В нормальных условиях эксплуатации, данный уровень может незначительно отличаться.

ТЕХНИЧЕСКИЕ ДАННЫЕ

Ед.изм.: мм

ВНУТРЕННИЕ БЛОКИ

SRF25ZMX-S, SRF35ZMX-S, SRF50ZMX-S

Символ	Расшифровка	
A	Штуцер (газ)	SRF 25-35 Ø9,52 (3/8") (Вальцовка)
		SRF 50 Ø12,7 (1/2") (Вальцовка)
B	Штуцер (жидкость)	Ø6,35 (1/4") (Вальцовка)
C	Отверстие в стене при правом подключении	Ø65
D	Отверстие в стене при левом подключении	Ø65
E	Дренажный шланг	Наружный диаметр штуцера Ø16
F	Отверстие для скрепления внутреннего блока	Ø5
G	Выбивное отверстие для труб (с обеих сторон)	

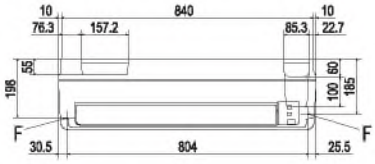

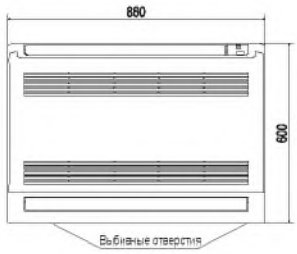

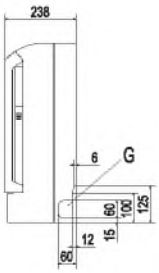

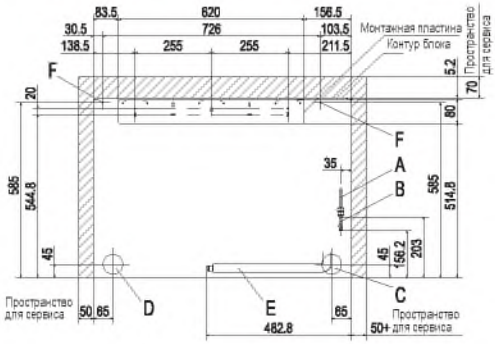

НАРУЖНЫЕ БЛОКИ

SRC25ZMX-S, SRC35ZMX-S

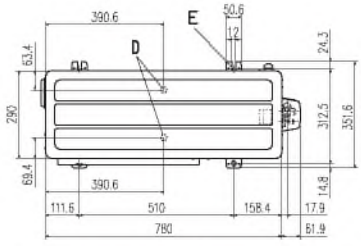

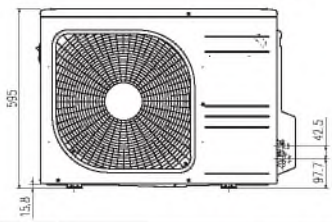

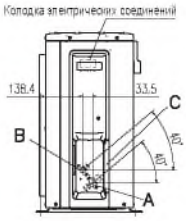

Символ	Расшифровка	
A	Кран (газ)	Ø9,52 (3/8") (Вальцовка)
B	Кран (жидкость)	Ø6,35 (1/4") (Вальцовка)
C	Отверстие для подсоединения труб и электрических кабелей	
D	Дренажное отверстие	Ø20x2шт
E	Отверстие для крепления блока	M10x4шт

SRC50ZSX-S

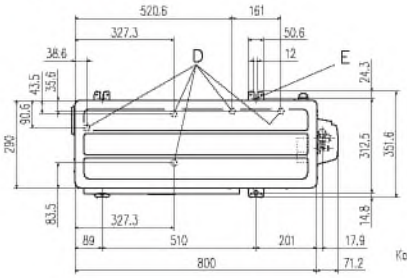

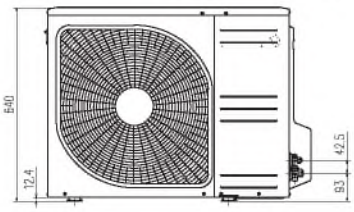

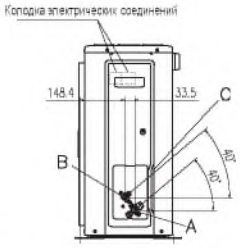

Символ	Расшифровка	
A	Кран (газ)	Ø12,7 (1/2") (Вальцовка)
B	Кран (жидкость)	Ø6,35 (1/4") (Вальцовка)
C	Отверстие для подсоединения труб и электрических кабелей	
D	Дренажное отверстие	Ø20x5шт
E	Отверстие для крепления блока	M10x4шт

Пространство для установки

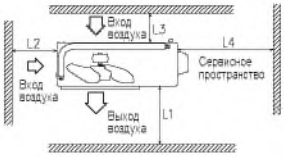

Минимальные размеры для установки

Размер \ Вариант	I	II	III	IV
L1	Открыто	280	280	180
L2	100	100	Открыто	Открыто
L3	100	80	80	80
L4	250	Открыто	250	Открыто

СХЕМА ЭЛЕКТРИЧЕСКИХ СОЕДИНЕНИЙ

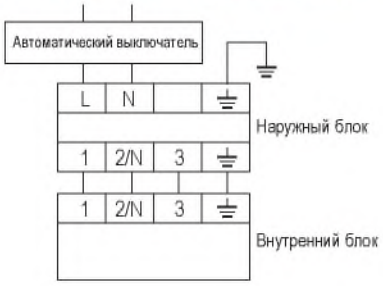

Кабель электропитания
(рекомендуемый автоматический выключатель):

SRC25-35ZMX: 3x2,0 мм² (16A)
SRC50ZSX: 3x2,0 мм² (16A)
Межблочный кабель: 4x1,5 мм²

ИНВЕРТОРНЫЕ КОНДИЦИОНЕРЫ КАССЕТНОГО ТИПА

A++ CLASS · DC INVERTER · R32

/ Compact Cassette /

Серия FDTC-VH NEW

FDTC25VH, FDTC35VH, FDTC40VH, FDTC50VH, FDTC60VH

RCN-TC-5AW-E2 (опция)

Пульт RC-EX3A (опция)

Пульт RC-E5 (опция)

Пульт RCH-E3 (опция)

ИНВЕРТОРНЫЕ СПЛИТ-СИСТЕМЫ FDTC СОВМЕЩАЮТ В СЕБЕ ПРЕИМУЩЕСТВА БЫТОВЫХ КОНДИЦИОНЕРОВ (КОМПАКТНОСТЬ), ПОЛУПРОМЫШЛЕННЫХ (ТЕХНОЛОГИЧНОСТЬ), А ТАКЖЕ ФУНКЦИОНАЛЬНОСТЬ, КОТОРОЙ ОБЛАДАЮТ ВСТРАИВАЕМЫЕ БЛОКИ КАССЕТНОГО ТИПА.

КАССЕТНЫЕ КОНДИЦИОНЕРЫ СПОСОБНЫ БЫСТРО И РАВНОМЕРНО РАСПРЕДЕЛЯТЬ ВОЗДУШНЫЕ ПОТОКИ НЕОБХОДИМОЙ ТЕМПЕРАТУРЫ ПО ВСЕМУ ОБЪЕМУ ПОМЕЩЕНИЯ, ПРИ ЭТОМ КАЖДЫМ ИЗ ЧЕТЫРЕХ ВОЗДУШНЫХ ПОТОКОВ В КОНДИЦИОНЕРЕ FDTC МОЖНО УПРАВЛЯТЬ ИНДИВИДУАЛЬНО.

КОНДИЦИОНИРОВАНИЕ БЕЗ СКВОЗНЯКОВ. Впервые на климатическом рынке для улучшения создаваемого комфорта MHI предлагает конструкцию, которая на 100% избавляет пользователя от сквозняков, сводя к минимуму возможность простудиться, и создает непревзойденный комфорт буквально для каждого присутствующего в обслуживаемой зоне. Данная панель может быть использована вместо стандартной декоративной панели кассетного блока и позволяет более гибко управлять направлением воздушного потока. В любом режиме работы панель позволяет не только индивидуально управлять каждой из 4-х жалюзи, но и имеет 4 дополнительных и отдельно управляемых заслонки системы предотвращения сквозняка.

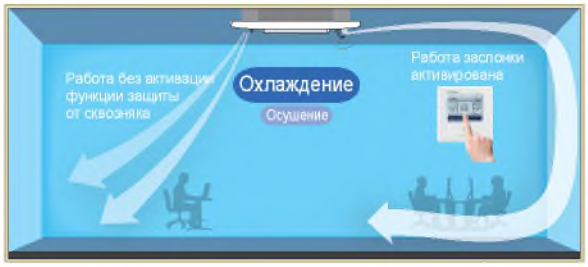

ДАТЧИК ДВИЖЕНИЯ LB-TC-5W-E.

Датчик движения фиксирует активность людей в помещении (количество выделяемого тепла), а также определяет их месторасположение.

Благодаря данной опции комфорт в помещении выходит на новый уровень, а система кондиционирования становится более энергосберегающей.

ЕВРОПЕЙСКИЙ ДИЗАЙН. Дизайн, разработанный немецким представительством MHI, с ячеистой структурой воздухозаборной решетки и чисто белым цветом панели идеально подходит к интерьеру потолков типа Армстронг. Панель стала еще компактнее: 620x620 мм вместо 700x700 мм, высота всего 10 мм.

ОБЕСПЕЧИВАЕТ ПОДАЧУ СВЕЖЕГО ВОЗДУХА. Через специальную приточную раму и приточные фланцы модель FDTC позволяет организовать подмес свежего воздуха в помещение до 180 м³/ч.

Приточная рама для подмеса свежего воздуха

ПРОСТЫЕ В МОНТАЖЕ. Кондиционеры этой серии снабжены встроенной дренажной помпой, которая обеспечивает подъем конденсата на уровень до 850 мм от уровня потолка. Это обеспечивает большую свободу при прокладке дренажа.

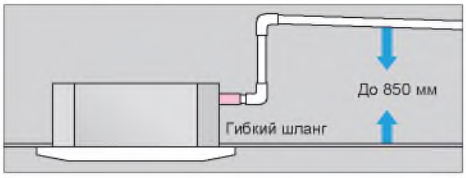

ФУНКЦИИ СОХРАНЕНИЯ ЭНЕРГИИ

(опция) (опция) (опция)

СИСТЕМЫ И ФИЛЬТРЫ ПО ОЧИСТКЕ ВОЗДУХА

ФУНКЦИИ ВОЗДУХОРАСПРЕДЕЛЕНИЯ

ФУНКЦИИ КОМФОРТА

ФУНКЦИИ КОМФОРТА

ДРУГИЕ

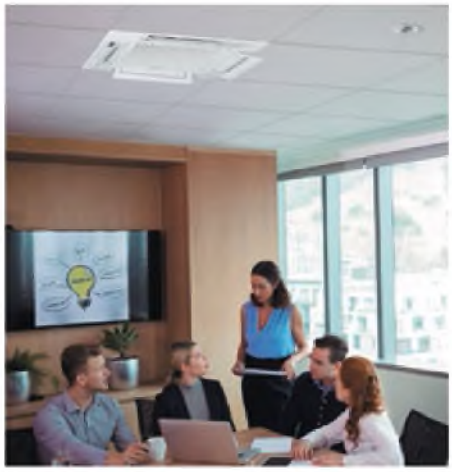

SRC25ZS-W1
SRC35ZS-W1

SRC40ZSX-W1
SRC50ZSX-W1
SRC60ZSX-W1

Характеристики		Модель внутреннего блока		FDTC25VH1	FDTC35VH1	FDTC40VH	FDTC50VH	FDTC60VH
		Модель наружного блока		SRC25ZS-W1	SRC35ZS-W1	SRC40ZSX-W1	SRC50ZSX-W1	SRC60ZSX-W1
Панель				Стандартная:TC-PSA-5AW-E, с защитой от сквозняков: TC-PSAE-5AW-E				
Электропитание			ф/В/Гц	1/220-240/50				
Холодопроизводительность		Номин(Мин-Макс)	кВт	2.5 (0.9 - 3.2)	3.5 (0.9 - 4.3)	4.0 (1.1 - 4.7)	5.0 (1.1 - 5.6)	5.6 (1.1 - 6.3)
Теплопроизводительность		Номин(Мин-Макс)	кВт	2.9 (0.9 - 4.0)	4.25 (0.9 - 4.6)	4.5 (0.6 - 5.4)	5.4 (0.6 - 6.3)	6.7 (0.6 - 6.7)
Потребляемая мощность		Охлаждение/ Обогрев	кВт	0.61 / 0.71	0.91 / 1.15	0.98/1.13	1.40/1.53	1.73 / 2.14
Коэффициент энергоэффективности		Охлаждение/ Обогрев	EER/COP	4.10 / 4.08	3.85 / 3.70	4.08 / 3.98	3.58/3.53	3.23/3.13
Коэффициент сезонной энергоэффективности		Охлаждение/ Обогрев	SEER/SCOP	6.80 / 4.00	7.10 / 4.60	6.94/4.37	6.52 /4.30	6.45 /4.10
Класс энергоэффективности		Охлаждение/ Обогрев		A++/A+	A++/A++	A++/A+	A++/A+	A++/A+
Максимальный рабочий ток			A	9	9	15	15	15
Межблочный кабель			мм²	4x1,5				
Уровень звукового давления внутреннего блока		Охлаждение	дБ(А)	27/30/34/38	29/32/36/39	27/35/40/44	27/35/40/44	31/38/42/46
		Обогрев	дБ(А)	28/32/36/39	30/34/38/41	27/35/40/44	27/35/40/44	31/38/42/46
Уровень звукового давления наружного блока		Охлаждение/ Обогрев	дБ(А)	47/47	50/50	52/50	52/50	53/54
Расход воздуха внутреннего блока		Охлаждение	м³/ч	360 - 510	390 - 540	420 - 780	420 - 780	480 - 840
		Обогрев	м³/ч	390 - 570	420 - 600	420 - 780	420 - 780	480 - 840
Расход воздуха наружного блока		Охлаждение/ Обогрев	м³/ч	1644/1644	1890/1890	2340/1980	2340/1980	2490/2340
Внешние габариты	внутренний блок	(ВхШхГ)	мм	248x570x570				
	панель	(ВхШхГ)	мм	10x620x620				
	наружный блок	(ВхШхГ)	мм	540x780(+62)x290		640x800(+71)x290		
Масса	(внутренний/панель)		кг	14.0/2.5				
	наружный			31.0	34.5	45.0		
Диаметр труб хладагента		Жидкость/Газ	мм (дюйм)	6.35 (1/4) / 9.52 (3/8)		6.35 (1/4) / 12.7 (1/2)		
Максимальная длина трубопровода / Максимальный перепад высот			м	20/10		30/20		
Тип хладагента/ количество			кг	R32/0.62	R32/0.78	R32/1.30		
Рабочий диапазон наружных температур		Охлаждение	°C	-15~+46				
		Обогрев		-15~+24		-20~+24		
Высота подъема встроенной дренажной помпы			мм	850				
Фильтры очистки воздуха				Противопылевой				

* Технические данные предоставлены в соответствии со стандартом (ISO-T1). Охлаждение: внутренняя темп. 27˚CDB, 19˚CWB, наружная темп. 35˚CDB. Обогрев: внутренняя темп. 20˚CDB, наружная темп. 7˚CDB, 6˚CWB.

* Уровень шума отражает показания полученные в результате измерений выполненных в безэховой камере. В нормальных условиях эксплуатации, данный уровень может незначительно отличаться.

Серия FDTC-VH

Ед.изм.: мм

ВНУТРЕННИЕ БЛОКИ

FDTC25-60VH

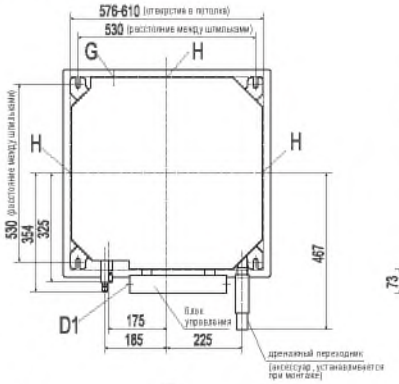

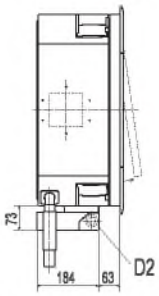

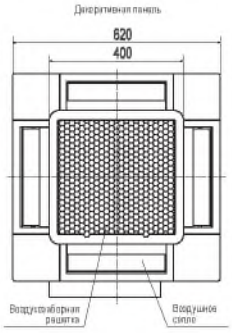

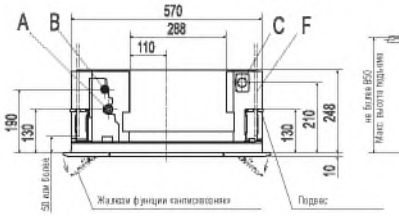

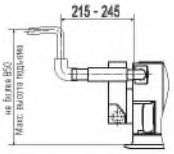

D1

Пространство для установки

При монтаже нескольких блоков расстояние между ними должно быть не менее 4000

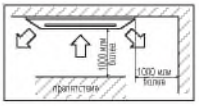

Сервисный люк

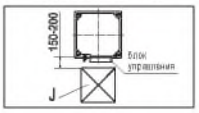

Символ	Расшифровка	
A	Штуцер (газ)	FDTC25-35 Ø9,52 (3/8") (Вальцовка)
		FDTC40-60 Ø12,7 (1/2") (Вальцовка)
B	Штуцер (жидкость)	Ø6,35 (1/4") (Вальцовка)
C	Дренажный шланг	Внутренний диаметр штуцера Ø25 Наружный диаметр штуцера Ø32
D1	Отверстие для проводов питания	
D2	Отверстие для проводов пульта ДУ	
F	Шпильки	M10 или M8
G	Отверстие для подмеса свежего воздуха	Выбивное
H	Отверстие для подключения воздуховода	Выбивное
J	Сервисный лючок	450x450

НАРУЖНЫЕ БЛОКИ

SRC25ZS-W1,SRC35ZS-W1

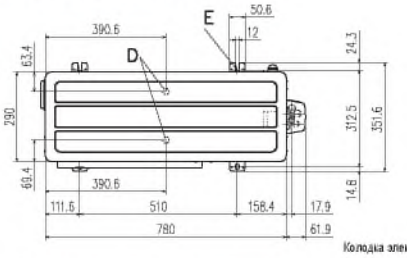

Символ	Расшифровка	
A	Кран (газ)	Ø9,52 (3/8") (Вальцовка)
B	Кран (жидкость)	Ø6,35 (1/4") (Вальцовка)
C	Отверстие для подсоединения труб и электрических кабелей	
D	Дренажное отверстие	Ø20x2шт
E	Отверстие для крепления блока	M10x4шт

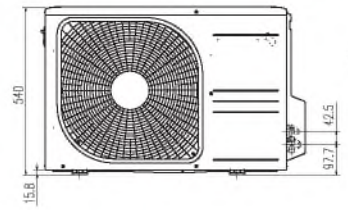

Пространство для установки

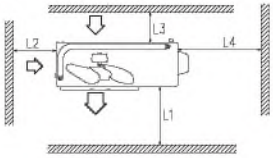

Минимальные размеры для установки

Размер \ Вариант	I	II	III	IV
L1	Открыто	280	280	180
L2	100	75	Открыто	Открыто
L3	100	80	80	80
L4	250	Открыто	250	Открыто

Ед.изм.: мм

НАРУЖНЫЕ БЛОКИ

SRC50ZSX-W1,SRC60ZSX-W1

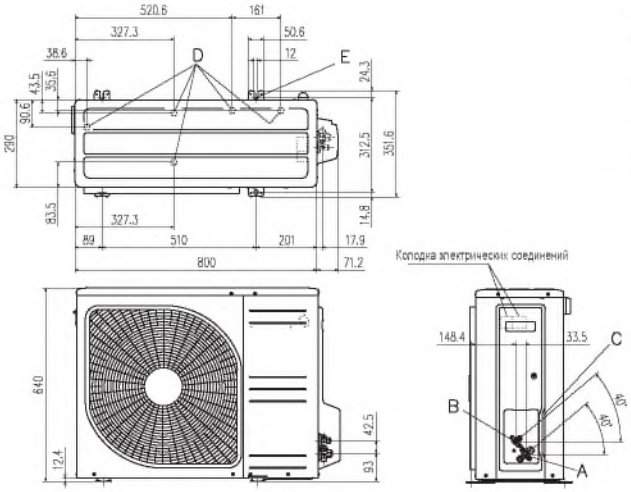

Символ	Расшифровка	
A	Кран (газ)	Ø12,7 (1/2") (Вальцовка)
B	Кран (жидкость)	Ø6,35 (1/4") (Вальцовка)
C	Отверстие для подсоединения труб и электрических кабелей	
D	Дренажное отверстие	Ø20x5шт
E	Отверстие для крепления блока	M10x4шт

Пространство для установки

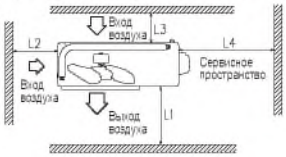

Минимальные размеры для установки

Размер \ Вариант	I	II	III	IV
L1	Открыто	280	280	180
L2	100	75	Открыто	Открыто
L3	100	80	80	80
L4	250	Открыто	250	Открыто

СХЕМА ЭЛЕКТРИЧЕСКИХ СОЕДИНЕНИЙ

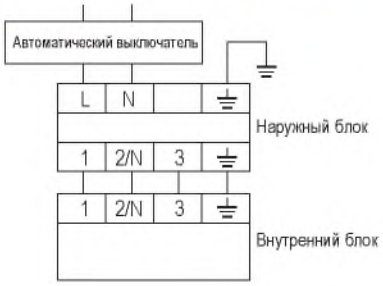

Кабель электропитания
(рекомендуемый автоматический выключатель):

SRC25-35ZS: 3x2,0 мм² (16A)
SRC50-60ZSX: 3x2,0 мм² (16A)
Межблочный кабель: 4x1,5 мм²

ИНВЕРТОРНЫЕ КОНДИЦИОНЕРЫ КАНАЛЬНОГО ТИПА

Серия SRR-ZS-W NEW

SRR25ZS-W, SRR35ZS-W , SRR50ZS-W, SRR60ZS-W

Пульт ДУ | Пульт RC-EX3A (опция) | Пульт RC-E5 (опция) | Пульт RCH-E3 (опция)

ИНВЕРТОРНЫЕ СПЛИТ-СИСТЕМЫ КАНАЛЬНОГО ТИПА SRR ЯВЛЯЮТСЯ КОМПАКТНЫМИ И «ТОНКИМИ» – ВЫСОТА БЛОКА НЕ ПРЕВЫШАЕТ 200 ММ ДЛЯ ВСЕХ ТИПОРАЗМЕРОВ СЕРИИ, ТАКИМ ОБРАЗОМ, ЗАНИЖЕНИЕ ПОТОЛКА В МЕСТЕ УСТАНОВКИ НЕ БУДЕТ КРИТИЧЕСКИМ. ЗАБОР ВОЗДУХА МОЖЕТ ПРОИЗВОДИТЬСЯ СНИЗУ (ОПЦИЯ) ИЛИ С ТЫЛЬНОЙ СТОРОНЫ.

ОСНОВНОЕ ДОСТОИНСТВО КАНАЛЬНЫХ КОНДИЦИОНЕРОВ – СКРЫТЫЙ МОНТАЖ, КОТОРЫЙ ОБЕСПЕЧИВАЕТ РЕАЛИЗАЦИЮ ЛЮБЫХ ИНТЕРЬЕРНЫХ РЕШЕНИЙ, А ВСТРОЕННАЯ ДРЕНАЖНАЯ ПОМПА ПОЗВОЛИТ РАЗМЕСТИТЬ ИХ ПОЧТИ В ЛЮБОМ МЕСТЕ ОБСЛУЖИВАЕМОГО ПОМЕЩЕНИЯ. КАНАЛЬНЫЕ КОНДИЦИОНЕРЫ MHI БЫСТРО ДОСТИГАЮТ ЗАДАННОЙ ТЕМПЕРАТУРЫ, ТОЧНО ПОДДЕРЖИВАЮТ ВЫБРАННЫЙ ТЕМПЕРАТУРНЫЙ РЕЖИМ И ЗНАЧИТЕЛЬНО ЭКОНОМЯТ ЭЛЕКТРОЭНЕРГИЮ.

ТИХИЕ. Климатические системы этой серии способны эффективно и при этом практически бесшумно охлаждать помещение. Уровень шума соответствует естественному звуковому фону в жилых помещениях даже при работе на полную мощность.
Уровень шума наружного блока в режиме Silent mode будет уменьшен на 3-4 дБ(А) у всех моделей. Это достижение разработчиков MHI особенно оценят люди с чутким сном, который может потревожить любой громкий звук с улицы.

ЭКОНОМИЧНЫЕ. Используемые инверторные технологии обеспечивают экономичную работу оборудования. Кондиционеры SRR-ZS-W имеют высокую энергоэффективность (от A до A++), а значит, берегут электроэнергию и бюджет пользователя.

КОМПАКТНЫЕ. Внутренние блоки канальных сплит-систем серии SRR-ZS-W очень компактны - высота составляет всего 200 мм. Они монтируются за подвесным потолком или устанавливаются в нише потолка. Они практически незаметны, их выдают лишь декоративные решетки, которые закрывают воздуховоды.

ЭКСПЛУАТАЦИЯ КРУГЛЫЙ ГОД. Климатические системы этой серии отлично справятся с задачей по охлаждению/нагреву воздуха как в летние месяцы, так и в межсезонье и даже зимой, когда за окном мороз до -20°C

УПРАВЛЕНИЕ ЧЕРЕЗ WI-FI. Канальными кондиционерами можно управлять прямо со своего смартфона или планшета через Wi-Fi. Для активации опции во внутренний блок необходимо установить интерфейс-адаптер, а на смартфон – мобильное приложение. Программа имеет удобный и интуитивно понятный интерфейс, позволяет выбирать разные режимы работы, задавать температуру, положение жалюзи и скорость работы вентилятора. Кроме того, на гаджете отобразятся коды ошибок в случае, если прибор выйдет из строя.

ПРОСТЫЕ В МОНТАЖЕ. Кондиционеры этой серии снабжены встроенной дренажной помпой, которая обеспечивает подъем конденсата на уровень до 600 мм от уровня потолка. Это обеспечивает большую свободу при прокладке дренажа.

УДОБНЫ В УПРАВЛЕНИИ. В комплект канальных кондиционеров входит ИК – приемник и современный пульт ДУ. Пульт дистанционного управления обладает расширенным функционалом. С его помощью пользователь может настраивать недельный таймер (28 программ), выбирать режим работы, устанавливать температуру, время включения и выключения кондиционера для каждого дня недели. Кондиционер будет работать по заданным параметрам, пока владелец не отменит или не изменит настройки.

ФУНКЦИИ СОХРАНЕНИЯ ЭНЕРГИИ

СИСТЕМЫ И ФИЛЬТРЫ ПО ОЧИСТКЕ ВОЗДУХА

ДРУГИЕ

ФУНКЦИИ КОМФОРТА

SRC25ZS-W1
SRC35ZS-W1

SRC50ZSX-W1
SRC60ZSX-W1

Характеристики		Модель внутреннего блока		SRR25ZS-W	SRR35ZS-W	SRR50ZS-W	SRR60ZS-W
		Модель наружного блока		SRC25ZS-W1	SRC35ZS-W1	SRC50ZSX-W1	SRC60ZSX-W1
Электропитание			ф/В/Гц	1/220-240/50			
Холодопроизводительность		Номин(Мин-Макс)	кВт	2.5 (0.9 - 3.2)	3.5 (0.9 - 4.1)	5.0 (1.1 - 5.6)	5.6 (1.1 - 6.3)
Теплопроизводительность		Номин(Мин-Макс)	кВт	2.9 (0.9 - 4.4)	4.2 (1.0 - 5.2)	5.4 (0.6 - 6.3)	6.7 (0.6 - 7.1)
Потребляемая мощность		Охлаждение/ Обогрев	кВт	0.62/0.65	0.93 / 1.01	1.51/1.59	1.54/1.75
Коэффициент энергоэффективности		Охлаждение/ Обогрев	EER/COP	4.03/4.46	3.76 / 4.16	3.31/3.39	3.64/3.83
Коэффициент сезонной энергоэффективности		Охлаждение/ Обогрев	SEER/SCOP	6.60 / 4.10	6.80/4.50	5.82 /3.89	6.43 /4.37
Класс энергоэффективности		Охлаждение/ Обогрев		A++/A+	A++/A+	A+/A	A++/A+
Максимальный рабочий ток			A	9	9	15	15
Межблочный кабель			мм²	4x1,5			
Уровень звукового давления внутреннего блока		Охлаждение	дБ(А)	24/30/33/37	25/31/34/38	29/34/37/41	30/35/38/44
		Обогрев	дБ(А)	28/34/37/40	29/35/38/42	32/37/39/43	33/38/41/45
Уровень звукового давления наружного блока		Охлаждение/ Обогрев	дБ(А)	47/47	50/50	52/50	53/54
Расход воздуха внутреннего блока		Охлаждение	м³/ч	270 - 570	300 - 600	450 - 810	480 - 870
		Обогрев	м³/ч	360 - 600	390 - 630	510 - 840	540 - 900
Расход воздуха наружного блока		Охлаждение/ Обогрев	м³/ч	1644/1416	1890/1668	2340/1980	2490/2340
Статическое давление			Па	35		50	
Внешние габариты	внутренний блок	(ВхШхГ)	мм	200x750x500		200x950x500	
	наружный блок	(ВхШхГ)	мм	540x780(+62)x290		640x800(+71)x290	
Масса	внутренний		кг	20.5		24.0	
	наружный			31.0	34.5	45.0	
Диаметр труб хладагента		Жидкость/Газ	мм (дюйм)	6.35 (1/4) / 9.52 (3/8)		6.35 (1/4) / 12.7 (1/2)	
Максимальная длина трубопровода / Максимальный перепад высот			м	20/10		30/20	
Тип хладагента/ количество			кг	R32/0.62	R32/0.78	R32/1.30	
Рабочий диапазон наружных температур		Охлаждение	°C	-15~+46			
		Обогрев		-15~+24		-20~+24	
Высота подъема встроенной дренажной помпы			мм	600			
Фильтры очистки воздуха				Противопылевой			
Комплект для забора воздуха снизу (опция)				UT-BAT1EF		UT-BAT2EF	

* Технические данные предоставлены в соответствии со стандартом (ISO-T1). Охлаждение: внутренняя темп. 27˚CDB, 19˚CWB, наружная темп. 35˚CDB. Обогрев: внутренняя темп. 20˚CDB, наружная темп. 7˚CDB, 6˚CWB.

* Уровень шума отражает показания полученные в результате измерений выполненных в безэховой камере. В нормальных условиях эксплуатации, данный уровень может незначительно отличаться.

Серия SRR-ZS-W

Ед.изм.: мм

ВНУТРЕННИЕ БЛОКИ

SRR25ZS-W,SRR35ZS-W

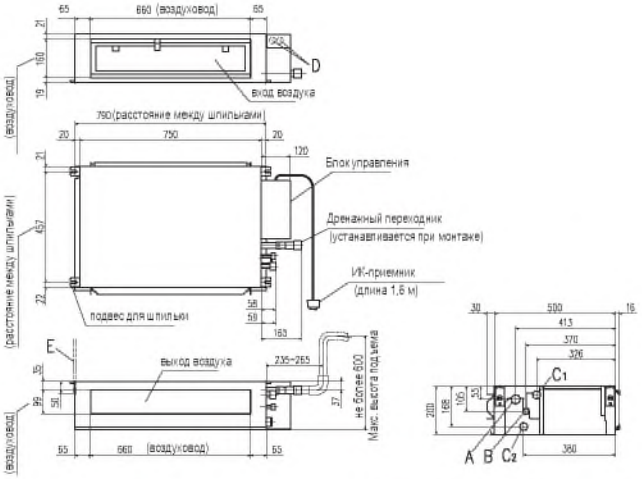

Пространство для монтажа и сервиса

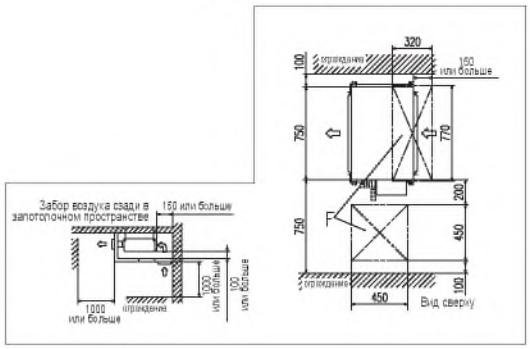

Символ	Расшифровка	
A	Штуцер (газ)	Ø9,52 (3/8") (Вальцовка)
B	Штуцер (жидкость)	Ø6,35 (1/4") (Вальцовка)
C1	Дренажный шланг (после дренажного насоса)	Внутренний диаметр штуцера Ø25 Наружный диаметр штуцера Ø32 (используйте приложенный переходник)
C2	Дренажный шланг (при сливе самотеком)	Внутренний диаметр штуцера Ø25 Наружный диаметр штуцера Ø32 (используйте приложенный переходник)
D	Отверстие для электрических проводов	Ø25x2
E	Шпильки	M10
F	Сервисные лючки	(450x450),(320x770)

НАРУЖНЫЕ БЛОКИ

SRC25ZS-W1,SRC35ZS-W1

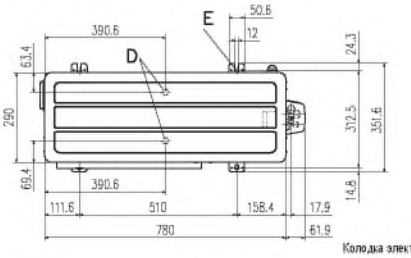

Символ	Расшифровка	
A	Кран (газ)	Ø9,52 (3/8") (Вальцовка)
B	Кран (жидкость)	Ø6,35 (1/4") (Вальцовка)
C	Отверстие для подсоединения труб и электрических кабелей	
D	Дренажное отверстие	Ø20x2шт
E	Отверстие для крепления блока	M10x4шт

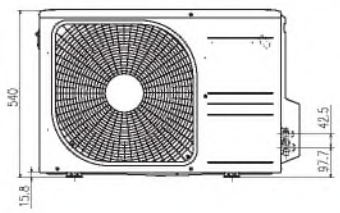

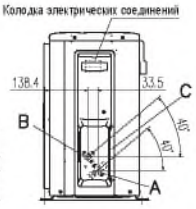

Пространство для установки

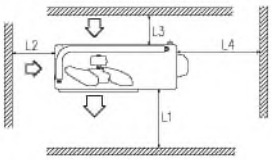

Минимальные размеры для установки

Размер \ Вариант	I	II	III	IV
L1	Открыто	280	280	180
L2	100	75	Открыто	Открыто
L3	100	80	80	80
L4	250	Открыто	250	Открыто

СХЕМА ЭЛЕКТРИЧЕСКИХ СОЕДИНЕНИЙ

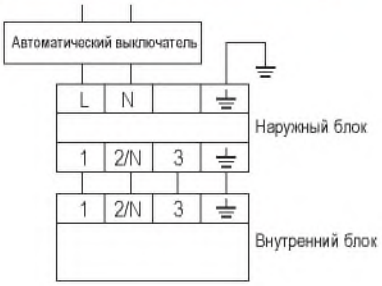

Кабель электропитания
(рекомендуемый автоматический выключатель):

SRC25-35ZS: 3x2,0 мм² (16A)

Межблочный кабель: 4x1,5 мм²

Ед.изм.: мм

ВНУТРЕННИЕ БЛОКИ

SRR50ZS-W, SRR60ZS-W

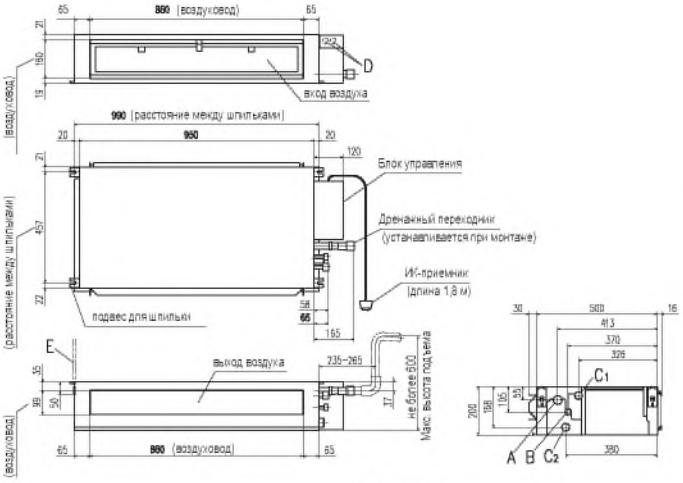

Пространство для монтажа и сервиса

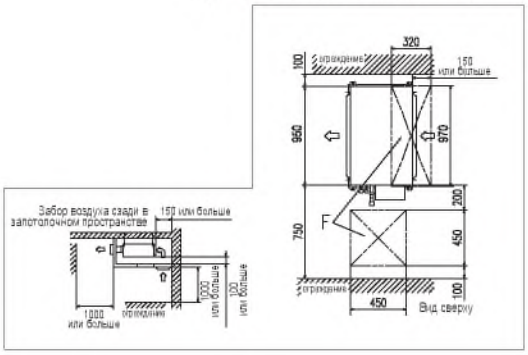

Символ	Расшифровка	
A	Штуцер (газ)	12,7 (1/2") (Вальцовка)
B	Штуцер (жидкость)	Ø6,35 (1/4") (Вальцовка)
C1	Дренажный шланг (после дренажного насоса)	Внутренний диаметр штуцера Ø25 Наружный диаметр штуцера Ø32 (используйте приложенный переходник)
C2	Дренажный шланг (при сливе самотеком)	Внутренний диаметр штуцера Ø25 Наружный диаметр штуцера Ø32 (используйте приложенный переходник)
D	Отверстие для электрических проводов	Ø25x2
E	Шпильки	M10
F	Сервисные лючки	(450x450), (320x970)

НАРУЖНЫЕ БЛОКИ

SRC50ZSX-W1,SRC60ZSX-W1

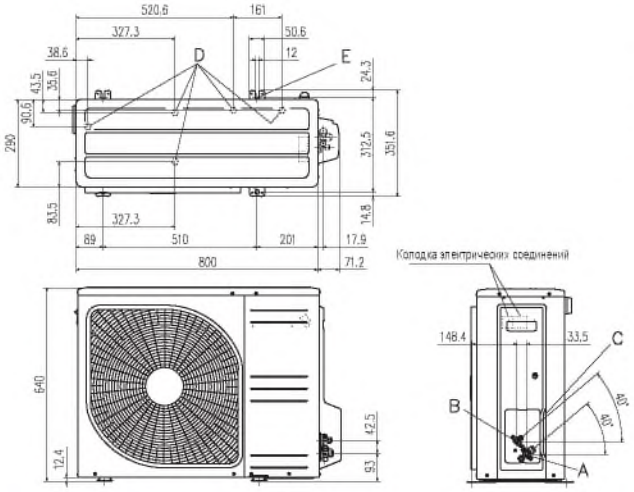

Символ	Расшифровка	
A	Кран (газ)	Ø12,7 (1/2") (Вальцовка)
B	Кран (жидкость)	Ø6,35 (1/4") (Вальцовка)
C	Отверстие для подсоединения труб и электрических кабелей	
D	Дренажное отверстие	Ø20x5шт
E	Отверстие для крепления блока	M10x4шт

Пространство для установки

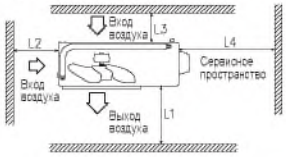

Минимальные размеры для установки

Размер \ Вариант	I	II	III	IV
L1	Открыто	280	280	180
L2	100	75	Открыто	Открыто
L3	100	80	80	80
L4	250	Открыто	250	Открыто

СХЕМА ЭЛЕКТРИЧЕСКИХ СОЕДИНЕНИЙ

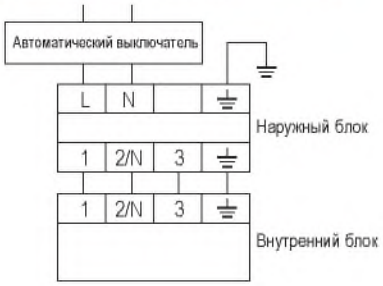

Кабель электропитания
(рекомендуемый автоматический выключатель):

SRC50-60ZSX: 3x2,0 мм² (16A)

Межблочный кабель: 4x1,5 мм²

ВНУТРЕННИЕ БЛОКИ МУЛЬТИСПЛИТ-СИСТЕМ

Серия FDUM50VH NEW

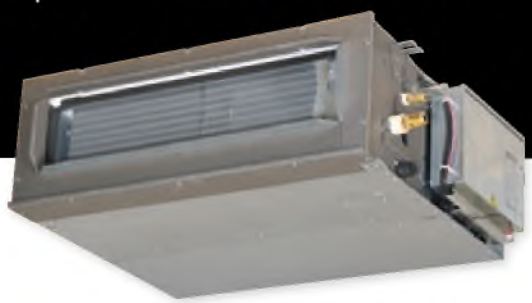

Пульты управления на выбор (опция)

RC-EX3A RC-E5 RCH-E3 — ПРОВОДНЫЕ

RCN-KIT4-E2 — БЕСПРОВОДНОЙ

СРЕДНЕНАПОРНЫЙ КАНАЛЬНЫЙ БЛОК FDUM50VH МОЖЕТ ПОДКЛЮЧАТЬСЯ К МУЛЬТИСПЛИТ-СИСТЕМАМ СЕРИИ SCM. БЛАГОДАРЯ СТАТИЧЕСКОМУ ДАВЛЕНИЮ ДО 100 ПА ЭТОТ БЛОК ПОДХОДИТ ДЛЯ РАЗМЕЩЕНИЯ В ЗАПОТОЛОЧНОМ ПРОСТРАНСТВЕ ТЕХНИЧЕСКИХ ПОМЕЩЕНИЙ, КОРИДОРОВ, ВАННЫХ КОМНАТ. ДАННОЕ РЕШЕНИЕ ПОЛНОСТЬЮ ИЗБАВЛЯЕТ ОТ ШУМА, СОЗДАВАЕМОГО ПРИ РАБОТЕ БЛОКА.

ФУНКЦИИ СОХРАНЕНИЯ ЭНЕРГИИ

(опция) (опция) (опция)

ФУНКЦИИ КОМФОРТА

ДРУГИЕ

Характеристики			FDUM50VH
Холодопроизводительность	Номин.	кВт	5.0
Теплопроизводительность	Номин.	кВт	5.4
Межблочный кабель		мм²	4x1,5
Уровень звукового давления внутреннего блока	Охлаждение	дБ(А)	26/29/32/37
	Обогрев	дБ(А)	26/29/32/37
Расход воздуха внутреннего блока	Охлаждение	м³/ч	480 - 780
	Обогрев	м³/ч	480 - 780
Статическое давление		Па	10 - 100
Внешние габариты	(ВхШхГ)	мм	280 x 750 x 635
Масса		кг	29.0
Диаметр труб хладагента	Жидкость/Газ	мм (дюйм)	6.35 (1/4) / 12.7 (1/2)
Высота подъема встроенной дренажной помпы		мм	600
Фильтры очистки воздуха (опция)			UM-FL1EF

FDUM50VH

Ед.изм.: мм

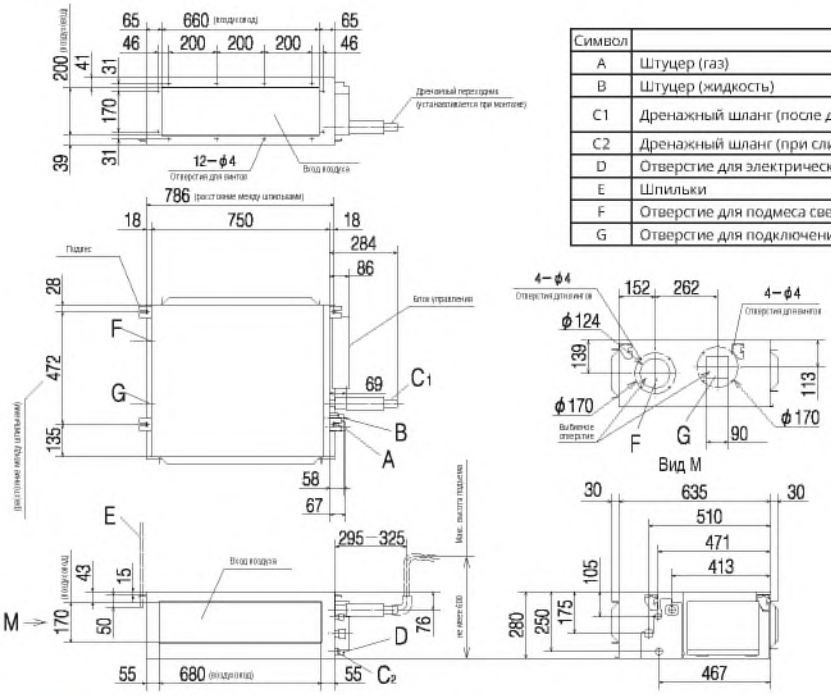

Символ	Расшифровка	
A	Штуцер (газ)	Ø9,52 (3/8") (Вальцовка)
B	Штуцер (жидкость)	Ø6,35 (1/4") (Вальцовка)
C1	Дренажный шланг (после дренажного насоса)	Внутренний диаметр штуцера Ø25 Наружный диаметр штуцера Ø32
C2	Дренажный шланг (при сливе самотеком)	Внутренний диаметр штуцера Ø20
D	Отверстие для электрических проводов	
E	Шпильки	M10
F	Отверстие для подмеса свежего воздуха	Выбивное Ø150
G	Отверстие для подключения воздуховода	Выбивное Ø125

Серия FDE50VH NEW

Пульты управления на выбор (опция)

RC-EX3A RC-E5 RCH-E3 RCN-E-E3

ПРОВОДНЫЕ БЕСПРОВОДНОЙ

ПОТОЛОЧНЫЕ ВНУТРЕННИЕ БЛОКИ FDE50VH УСТАНАВЛИВАЮТСЯ, КАК ПРАВИЛО, В ПОМЕЩЕНИЯХ СРЕДНЕЙ ПЛОЩАДИ (40 – 50 М²), ГДЕ НАСТЕННЫЕ БЛОКИ МЕНЕЕ ЭФФЕКТИВНЫ, НО ПРИ ЭТОМ ОТСУТСТВУЮТ ПОДВЕСНЫЕ ПОТОЛКИ И ПРИМЕНЕНИЕ КАССЕТНЫХ И КАНАЛЬНЫХ БЛОКОВ НЕВОЗМОЖНО. ЭТО МОГУТ БЫТЬ ПОМЕЩЕНИЯ ОФИСОВ, МАГАЗИНОВ, ШОУРУМОВ.

ФУНКЦИИ СОХРАНЕНИЯ ЭНЕРГИИ

ФУНКЦИИ КОМФОРТА

ФУНКЦИИ ВОЗДУХОРАСПРЕДЕЛЕНИЯ

ДРУГИЕ

Характеристики			FDE50VH
Холодопроизводительность	Номин.	кВт	5.0
Теплопроизводительность	Номин.	кВт	5.4
Межблочный кабель		мм²	4x1,5
Уровень звукового давления внутреннего блока	Охлаждение	дБ(А)	31/36/38/46
	Обогрев	дБ(А)	26/29/32/37
Расход воздуха внутреннего блока	Охлаждение	м³/ч	420 - 780
	Обогрев	м³/ч	420 - 780
Внешние габариты	(ВхШхГ)	мм	210 × 1070 × 690
Масса		кг	28.0
Диаметр труб хладагента	Жидкость/Газ	мм (дюйм)	6.35 (1/4) / 12.7 (1/2)

FDE50VH

Ед.изм.: мм

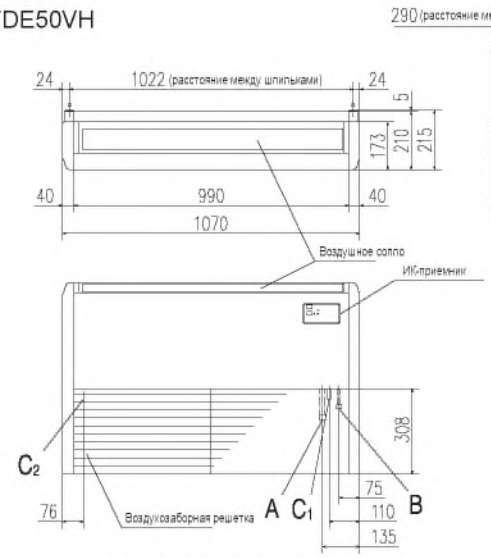

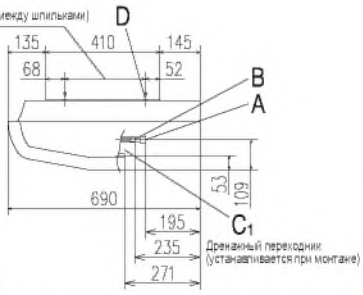

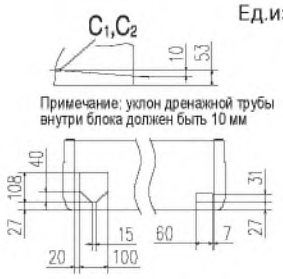

Символ	Расшифровка	
A	Штуцер (газ)	Ø12,7 (1/2") (Вальцовка)
B	Штуцер (жидкость)	Ø6,35 (1/4") (Вальцовка)
$C_{1,2}$	Дренажный шланг	Внутренний диаметр штуцера Ø20
D	Шпильки	M10 или M8
E	Отверстие для подсоединения труб (сзади)	Пластиковая заглушка
F	Отверстие для подсоединения труб (сверху)	Крышка
J	Дренажное отверстие	Выбивное

Технологические отверстия

Пространство для установки и сервиса
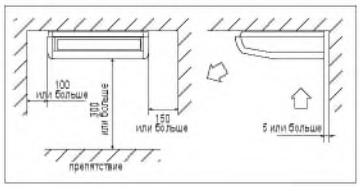
При монтаже нескольких блоков расстояние между ними должно быть не менее 4000